# VDL Reduktionsbøsning PVC-U 225 mm x 125 mm limstuds x limmuffe 10bar grå (7002692)

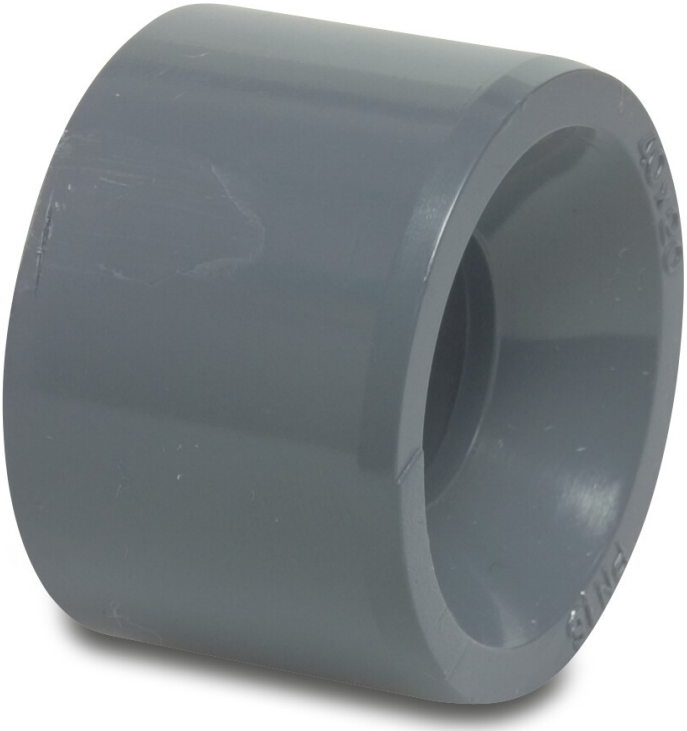

Van de Lande

bevo
bringing water to life

# TEKNISKE SPECIFIKATIONER

| | |
|---|---|
| Farve | grå |
| Materiale | PVC-U |
| Størrelse | 225 mm x 125 mm |
| Tilslutning | limstuds x limmuffe |
| Tryk | 10 bar |

# DIMENSIONER

| | |
|---|---|
| L | 119 mm |
| P-1 | 69 mm |
| ØDi-2 | 125 mm |
| ØDo-1 | 225 mm |

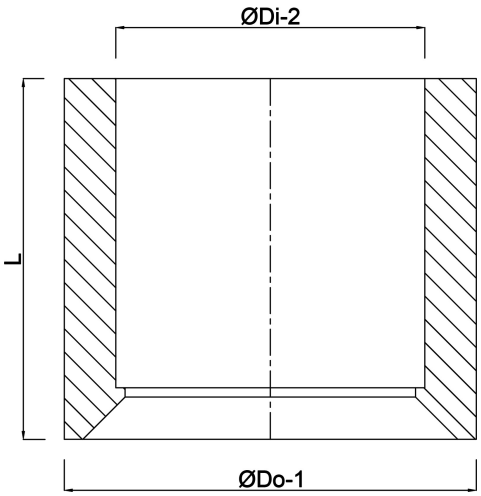


## Genereret den: 14-03-2026

Bevo Nordic A/S
Pakhusgården 54
5000 Odense C
Danmark
+45 66 19 25 45

bevo
bringing water to life

info@bevo.dk
http://www.bevo.com

bevo
bringing water to life