VDL Reduktionsbøsning PVC-U 225 mm x 125 mm limstuds x limmuffe 10bar grå (7002692)

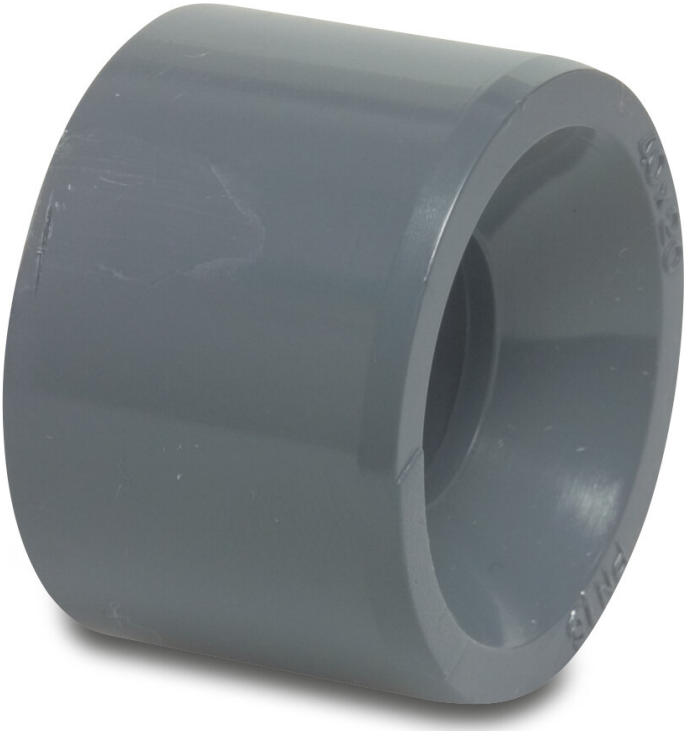

Van de Lande

bevo
bringing water to life

TEKNISKE SPECIFIKATIONER

Farve	grå
Materiale	PVC-U
Størrelse	225 mm x 125 mm
Tilslutning	limstuds x limmuffe
Tryk	10 bar

DIMENSIONER

L	119 mm
P-1	69 mm
ØDi-2	125 mm
ØDo-1	225 mm

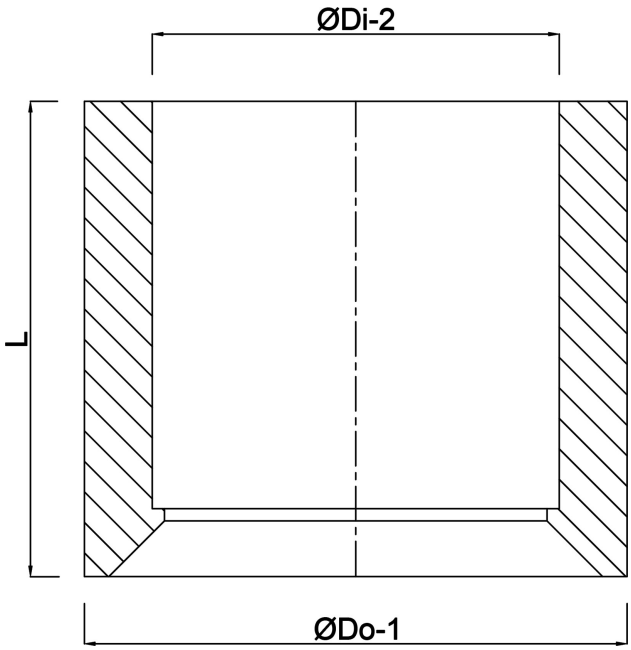

Genereret den: 25-05-2026

Bevo Nordic A/S
Pakhusgården 54
5000 Odense C
Danmark
+45 66 19 25 45
info@bevo.dk
http://www.bevo.com

bevo
bringing water to life