Sandfilter PP 50 mm / 1 1/2" indvendig gevind 3,75bar beige type T620 (7043247)



bevo
bringing water to life

TEKNISKE SPECIFIKATIONER

Farve	beige
Materiale	PP
Tilslutning	indvendig gevind
Tryk	3,75 bar
Maks. temp.	43 °C
Type	T620
Kapacitet	14 m^3/t
Størrelse	50 mm / 1 1/2"
WebshopURL	https://www.bevo.com/da-dk/sandfilter-pp-50-mm-1-1-2-indvendig-gevind-3-75bar-beige-type-t620-7043247
Diameter	620 mm
Vægt	14 kg
Sand	150 kg
Filterområde	0.29 m^2
Maks. pool volume	70 m^3

DIMENSIONER

A	962 mm
B	24.5 inch
B	620 mm
BInches	25
C	852 mm
D	792 mm

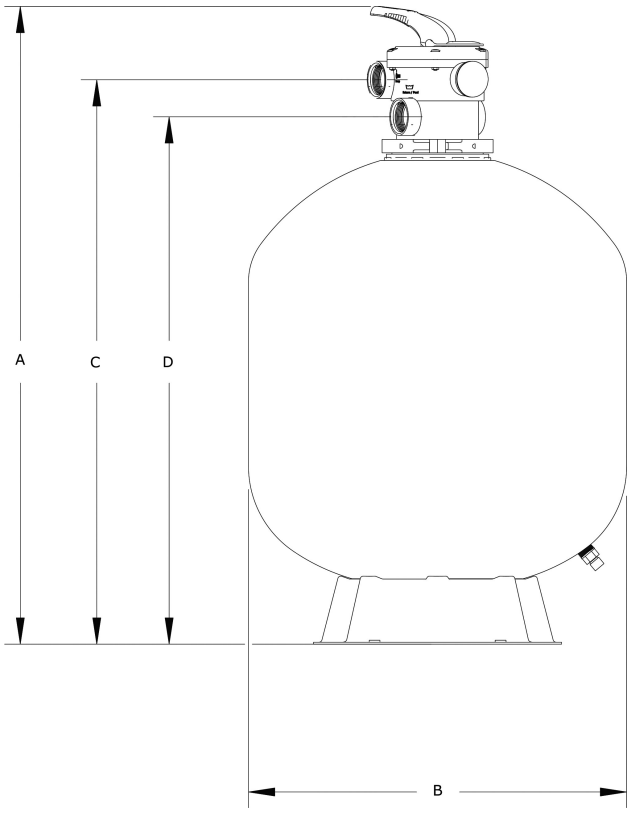

PRODUKTINFORMATION

Egenskaber:

PP filtertank af høj kvalitet

Ekstremt højt maksimalt arbejdstryk på op til 3,75 bar

6-vejsventil medfølger

Genereret den: 02-11-2026

Bevo Nordic A/S
Pakhusgården 54
5000 Odense C
Danmark
+45 66 19 25 45
info@bevo.dk
http://www.bevo.com