Profec Gevind flange stål DN50 x 2" DIN flange x indvendig gevind 16bar sort PN10/16 (1180215)



PROFEC

bevo
bringing water to life

TEKNISKE SPECIFIKATIONER

Farve	sort
Materiale	stål
Tilslutning	DIN flange x indvendig gevind
DIN Standard	DIN 2566
Flange	PN10/16
Tryk	16 bar
Størrelse	DN50 x 2"
WebshopURL	https://www.bevo.com/da-dk/profec-gevind-flange-staal-dn50-x-2-din-flange-x-indvendig-gevind-16bar-sort-pn10-16-1180215
Diameter	60,3 mm
Ydre Ø	165 mm
Vægt	2.41 kg
Højde	28 mm
Tykkelse	18 mm
PCD	125 mm
Bolthul	18 mm
Huller	4

DIMENSIONER

O	18 mm
PCD	125 mm
ØDi-1	2 "

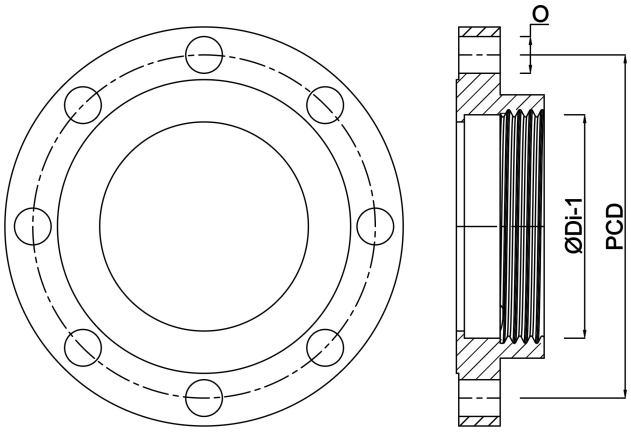

Genereret den: 01-11-2026

Bevo Nordic A/S
Pakhusgården 54
5000 Odense C
Danmark
+45 66 19 25 45
info@bevo.dk
http://www.bevo.com