Profec Nr. 301 Runde slutmuffe støbejern galvaniseret 3/4" indvendig gevind 25bar DVGW (1030105)

PROFEC

bevo
bringing water to life

TEKNISKE SPECIFIKATIONER

Materiale	støbejern
Overfladebehandling	galvaniseret
Godkendelse	DVGW
Tilslutning	indvendig gevind
Fitting nr.	Nr. 301
Temperatur rækkevidde	-20°C - 120°C
Tryk	25 bar
Størrelse	3/4"

DIMENSIONER

F-1	14 mm
H	22 mm
ØDi-1	3/4 "

bevo
bringing water to life

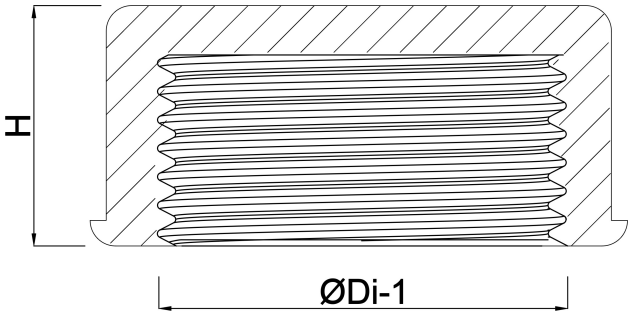

Genereret den: 24-05-2026

Bevo Nordic A/S
Pakhusgården 54
5000 Odense C
Danmark
+45 66 19 25 45
info@bevo.dk
http://www.bevo.com

bevo
bringing water to life