# Profec Nr. 301 Runde slutmuffe støbejern galvaniseret 3/4" indvendig gevind 25bar DVGW (1030105)

PROFEC

bevo
bringing water to life

# TEKNISKE SPECIFIKATIONER

| | |
|---|---|
| Materiale | støbejern |
| Overfladebehandling | galvaniseret |
| Godkendelse | DVGW |
| Tilslutning | indvendig gevind |
| Fitting nr. | Nr. 301 |
| Temperatur rækkevidde | -20°C - 120°C |
| Tryk | 25 bar |
| Størrelse | 3/4" |

# DIMENSIONER

| | |
|---|---|
| ØDi-1 | 3/4 " |
| F-1 | 14 mm |
| H | 22 mm |

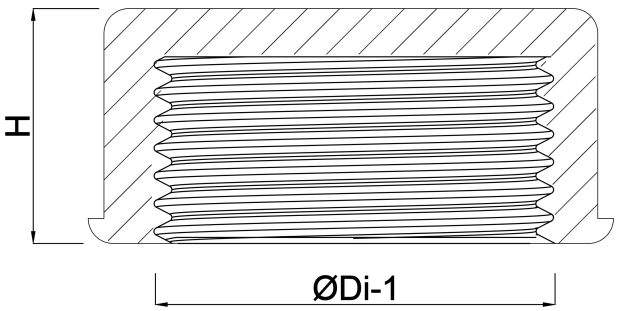


bevo
bringing water to life

# Genereret den: 05-10-2025

Bevo Nordic A/S
Pakhusgården 54
5000 Odense C
Danmark
+45 66 19 25 45
info@bevo.dk
http://www.bevo.com

bevo
bringing water to life