Reduktionsbøsning gummi 50 mm x 30 mm studs x tætningsring sort (0350396)

bevo
bringing water to life

TEKNISKE SPECIFIKATIONER

Farve	sort
Materiale	gummi
Tilslutning	studs x tætningsring
Størrelse	50 mm x 30 mm

DIMENSIONER

L	24 mm
ØDi-2	30 mm
ØDo-1	50 mm

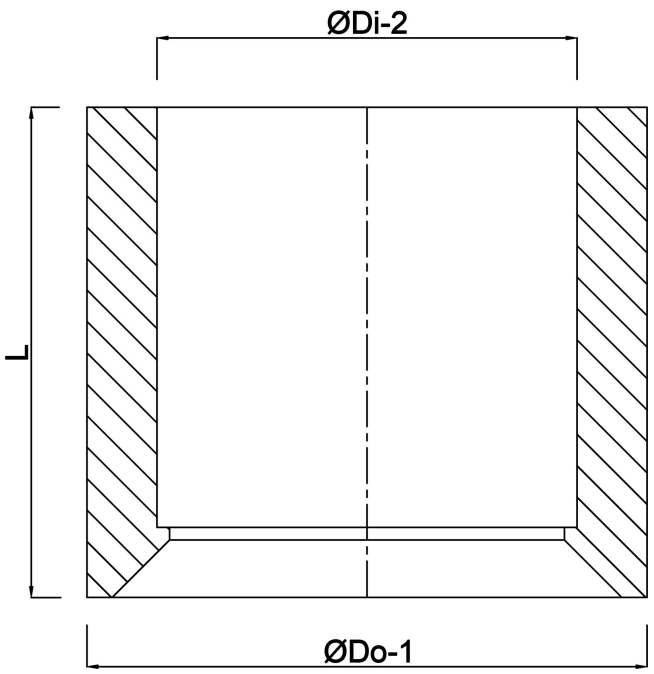

bevo
bringing water to life

Genereret den: 13-03-2026

Bevo Nordic A/S
Pakhusgården 54
5000 Odense C
Danmark
+45 66 19 25 45
info@bevo.dk
http://www.bevo.com

bevo
bringing water to life