Reduktionsmuffe PVC-U 225 mm x 200 mm limmuffe 10bar grå type ekstruderet (0100039)



bevo
bringing water to life

TEKNISKE SPECIFIKATIONER

Farve	grå
Type	ekstruderet
Materiale	PVC-U
Tilslutning	limmuffe
Tryk	10 bar
Størrelse	225 mm x 200 mm
WebshopURL	https://www.bevo.com/da-dk/reduktionsmuffe-pvc-u-225-mm-x-200-mm-limmuffe-10bar-graa-type-ekstruderet-0100039

DIMENSIONER

L	315 mm
ØDi-1	225 mm
ØDi-2	200 mm

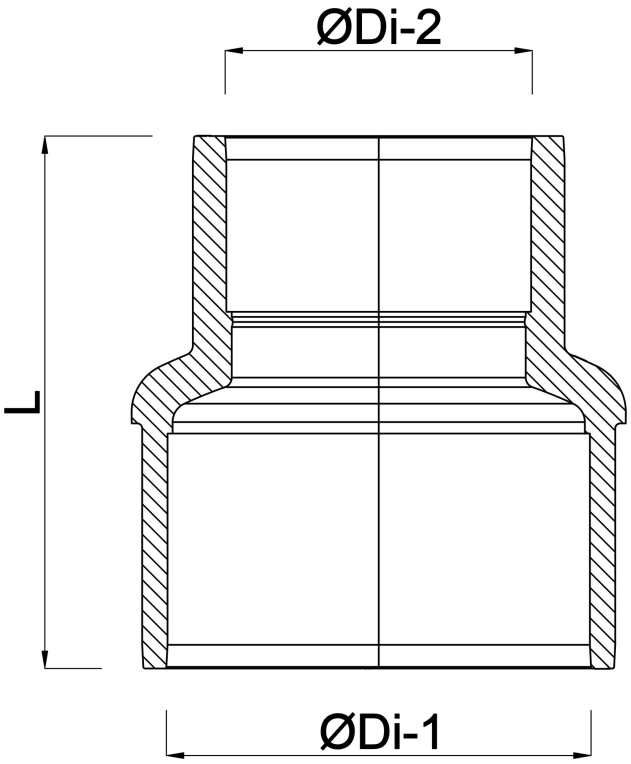

Genereret den: 01-11-2026

Bevo Nordic A/S
Pakhusgården 54
5000 Odense C
Danmark
+45 66 19 25 45
info@bevo.dk
http://www.bevo.com