VDL Reduktionsmuffe PVC-U 250 mm x 200 mm limmuffe 10bar grå (7018294)



Van de Lande

bevo
bringing water to life

TEKNISKE SPECIFIKATIONER

Farve	grå
Materiale	PVC-U
Tilslutning	limmuffe
Størrelse	250 mm x 200 mm
WebshopURL	https://www.bevo.com/da-dk/vdl-reduktionsmuffe-pvc-u-250-mm-x-200-mm-limmuffe-10bar-graa-7018294
Tryk	10 bar

DIMENSIONER

L	291 mm
P-1	132 mm
P-2	107 mm
ØDi-1	250 mm
ØDi-2	200 mm

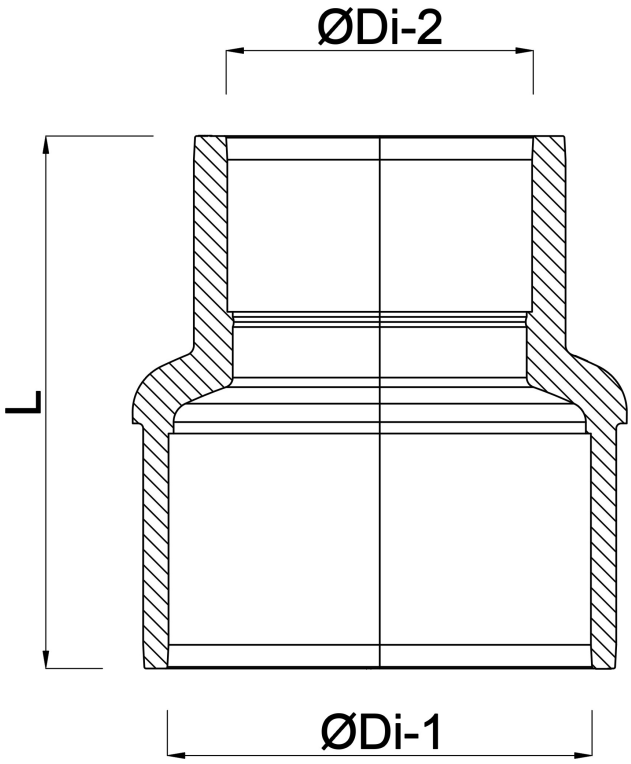

Genereret den: 01-11-2026

Bevo Nordic A/S
Pakhusgården 54
5000 Odense C
Danmark
+45 66 19 25 45
info@bevo.dk
http://www.bevo.com

bevo
bringing water to life