Tefen Doseringspumpe 1" x 10 mm x 1" udvendig gevind x slangestuds x udvendig gevind type MixRite TF5 0.2% - 2% (7024294)



tefen
Flow & Dosing Solutions

bevo
bringing water to life

TEKNISKE SPECIFIKATIONER

Type	MixRite TF5
Pakningsmateriale	NBR
Tilslutning	udvendig gevind x slangestuds x udvendig gevind
Flow range	20 - 5000 L/t
Størrelse	1" x 10 mm x 1"
WebshopURL	https://www.bevo.com/da-dk/tefen-doseringspumpe-1-x-10-mm-x-1-udvendig-gevind-x-slangestuds-x-udvendig-gevind-type-mixrite-tf5-0.2-2-7024294
Justerbar blanding	0,2 - 2%
Anbefalet tryk	0.2 - 8.0 bar

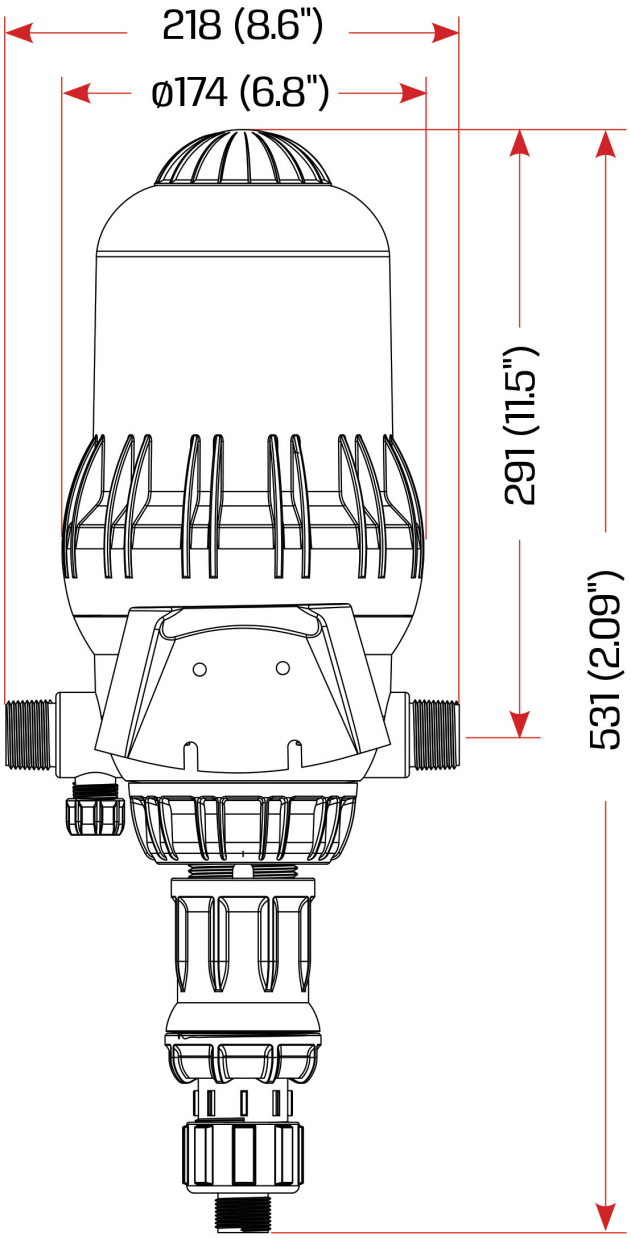

Pressure Loss

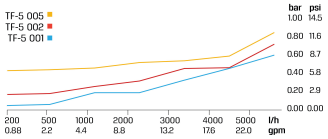

Max. injection rate/h

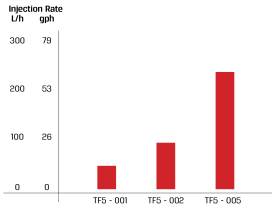

	L (Height)	
	On/Off	Air Release
Max.	680 (26.7")	595 (23.4")
Min.	585 (23")	545 (21.4")

PRODUKTINFORMATION

bevo
bringing water to life

Leveres med sugeslange, monteringsbeslag og et tætningssæt.
Sugeslanges længde er 1,5 meter.
Anbefales til brug af gødning og ikke til syre.
Se vores kemiske kompatibilitetstabel for at vælge den rigtige model til din applikation.

Genereret den: 20-11-2026

Bevo Nordic A/S
Pakhusgården 54
5000 Odense C
Danmark
+45 66 19 25 45
info@bevo.dk
http://www.bevo.com