DAB Sanitary waste-water pump flange 8A 230VAC grøn type DELS 70/1000WMS (7043226)



DAB
MAKING WATER EASY

bevo
bringing water to life

TEKNISKE SPECIFIKATIONER

Farve	grøn
Volt	230VAC
Maks. temperatur	40 °C
Mindste mellemtemperatur (kontinuerlig)	0 °C
Type	DELS 70/1000WMS
Maks. Løftehøjde	10.5 m
Tank	70 L
Tilslutning	flange
WebshopURL	https://www.bevo.com/da-dk/dab-sanitary-waste-water-pump-flange-8a-230vac-groen-type-dels-70-1000wms-7043226
Effekt	1.75 kW
Ampere	8 A
Maks. flow rate	31.5 m^3/h

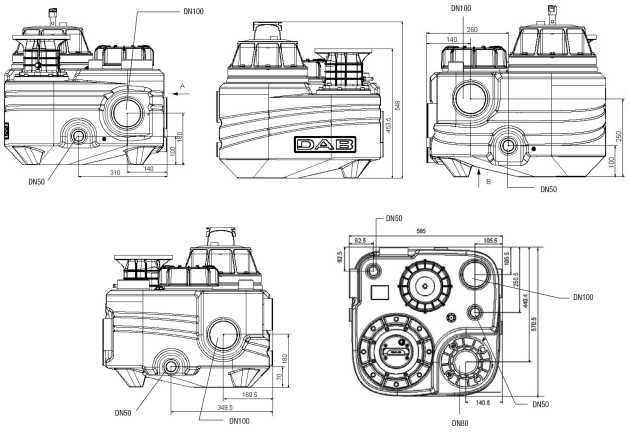

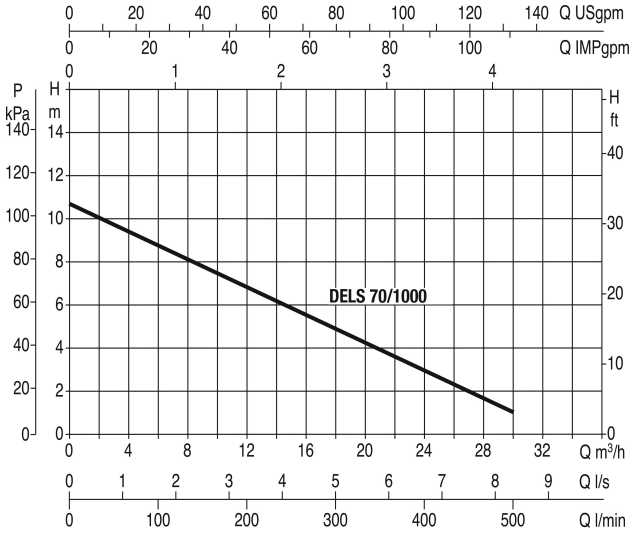

Genereret den: 02-11-2026

Bevo Nordic A/S
Pakhusgården 54
5000 Odense C
Danmark
+45 66 19 25 45
info@bevo.dk
http://www.bevo.com

bevo
bringing water to life