VDL Kugleventil PVC-U 50 mm limmuffe 16bar grå type ISO-TOP (7018374)

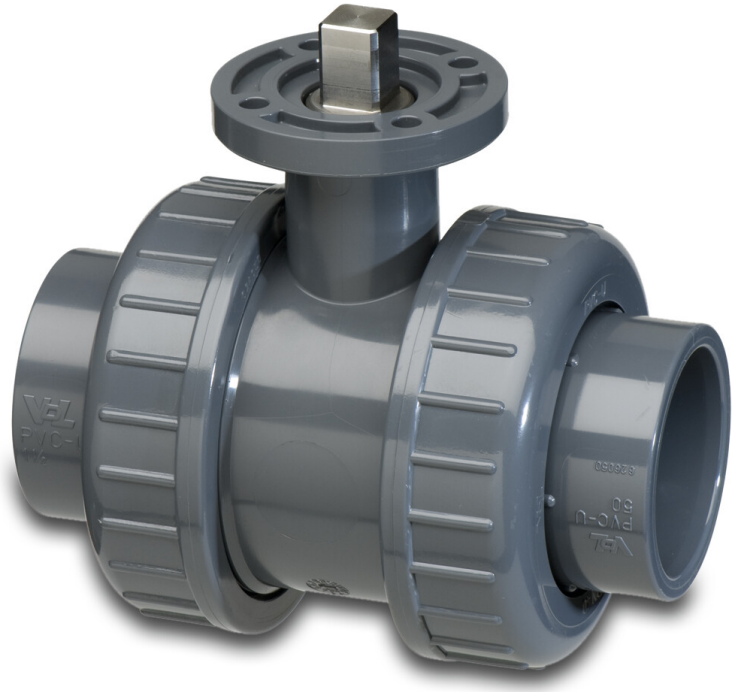

Van de Lande

bevo
bringing water to life

TEKNISKE SPECIFIKATIONER

Farve	grå
Type	ISO-TOP
Materiale	PVC-U
Pakningsmateriale	EPDM
Tilslutning	limmuffe
Temperatur rækkevidde	0°C - 60°C
Tryk	16 bar
Størrelse	50 mm
WebshopURL	https://www.bevo.com/da-dk/vdl-kugleventil-pvc-u-50-mm-limmuffe-16bar-graa-type-iso-top-7018374

DIMENSIONER

Ct-1	100.5 mm
Lb	148 mm
ØDf	40 mm
ØDi-1	50 mm
ØDi-2	50 mm

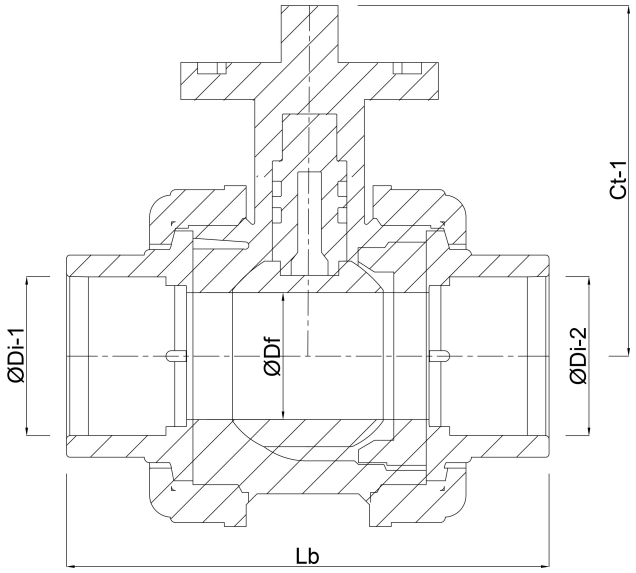

Genereret den: 01-11-2026

Bevo Nordic A/S
Pakhusgården 54
5000 Odense C
Danmark
+45 66 19 25 45
info@bevo.dk
http://www.bevo.com

bevo
bringing water to life