Sandfilter PP 1 1/2" indvendig gevind 3,75bar beige type S450 (7043241)



bevo
bringing water to life

TEKNISKE SPECIFIKATIONER

Farve	beige
Materiale	PP
Tilslutning	indvendig gevind
Tryk	3,75 bar
Maks. temp.	40 °C
Type	S450
Kapacitet	6 m^3/t
Størrelse	1 1/2"
WebshopURL	https://www.bevo.com/da-dk/sandfilter-pp-1-1-2-indvendig-gevind-3-75bar-beige-type-s450-7043241
Diameter	450 mm
Vægt	9 kg
Sand	75 kg
Filterområde	0.16 m^2
Maks. pool volume	30 m^3

DIMENSIONER

A	645 mm
B	18 inch
B	450 mm
BInches	18
C	356 mm
D	206 mm

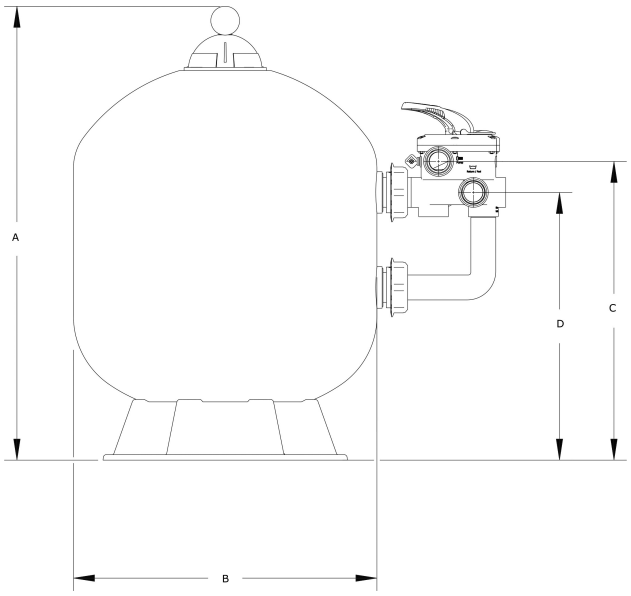

PRODUKTINFORMATION

Egenskaber:

PP filtertank af høj kvalitet

Ekstremt højt maksimalt arbejdstryk på op til 3,75 bar

6-vejsventil medfølger

Genereret den: 02-11-2026

Bevo Nordic A/S
Pakhusgården 54
5000 Odense C
Danmark
+45 66 19 25 45
info@bevo.dk
http://www.bevo.com

bevo
bringing water to life