Profec Blind flange stål DN32 DIN flange 16bar PN16 (1180253)



PROFEC

bevo
bringing water to life

TEKNISKE SPECIFIKATIONER

Materiale	stål
Tilslutning	DIN flange
DIN Standard	DIN 2527
Flange	PN16
Tryk	16 bar
Størrelse	DN32
WebshopURL	https://www.bevo.com/da-dk/profec-blind-flange-staal-dn32-din-flange-16bar-pn16-1180253
Ydre Ø	140 mm
Vægt	1.81 kg
Tykkelse	16 mm
PCD	100 mm
Bolthul	18 mm
Huller	4

DIMENSIONER

O	18 mm

PCD	100 mm

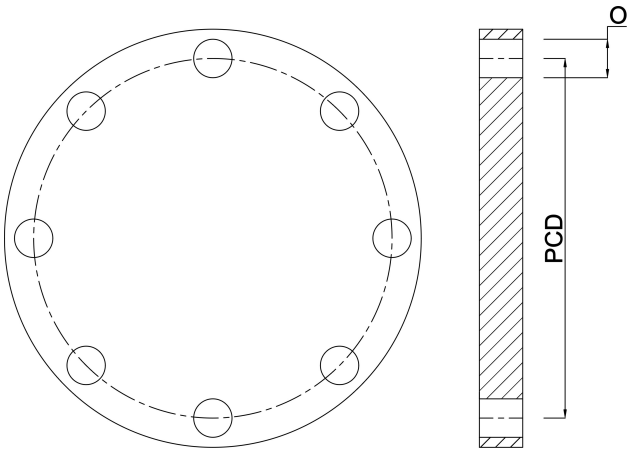

Genereret den: 01-11-2026

Bevo Nordic A/S
Pakhusgården 54
5000 Odense C
Danmark
+45 66 19 25 45
info@bevo.dk
http://www.bevo.com