VDL Endesæt PVC-U 32/40 mm x 1" limmuffe/limstuds x udvendig gevind 10bar grå (7002900)



Van de Lande

bevo
bringing water to life

TEKNISKE SPECIFIKATIONER

Farve	grå
Materiale	PVC-U
Tilslutning	limmuffe/limstuds x udvendig gevind
Tryk	10 bar
Størrelse	32/40 mm x 1"
WebshopURL	https://www.bevo.com/da-dk/vdl-endesaet-pvc-u-32-40-mm-x-1-limmuffe-limstuds-10bar-graa-7002900

DIMENSIONER

H	18 mm
Lb	44 mm
ØDi-2	32 mm
ØDo-1	40 mm
ØDo-3	1 "

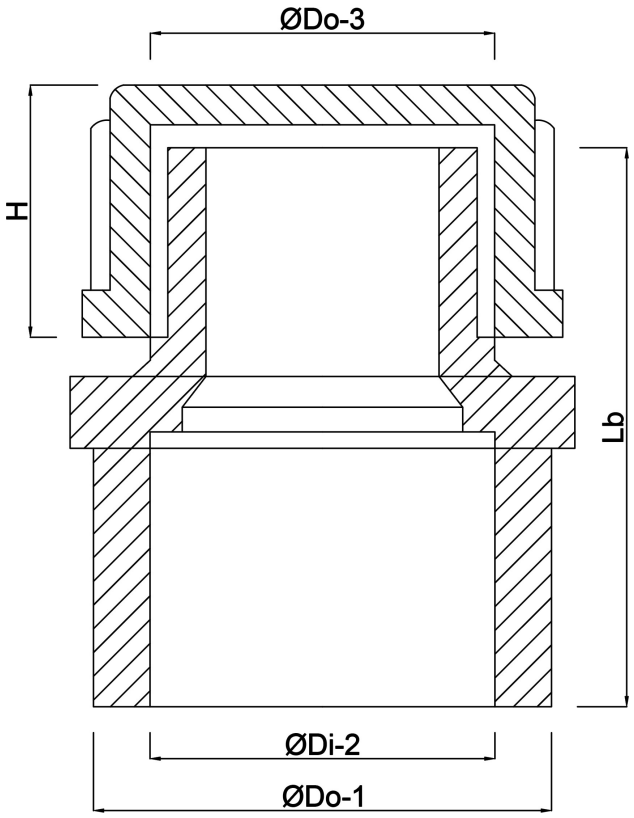

Genereret den: 20-11-2026

Bevo Nordic A/S
Pakhusgården 54
5000 Odense C
Danmark
+45 66 19 25 45
info@bevo.dk
http://www.bevo.com