VDL Endesæt PVC-U 40/50 mm x 1 1/4" limmuffe/limstuds x udvendig gevind 10bar grå (0110573)



Van de Lande

bevo
bringing water to life

TEKNISKE SPECIFIKATIONER

Farve	grå
Materiale	PVC-U
Tilslutning	limmuffe/limstuds x udvendig gevind
Tryk	10 bar
Størrelse	40/50 mm x 1 1/4"
WebshopURL	https://www.bevo.com/da-dk/vdl-endesaet-pvc-u-40-50-mm-x-1-1-4-limmuffe-limstuds-10bar-graa-0110573

DIMENSIONER

H	23 mm
Lb	60 mm
ØDi-2	40 mm
ØDo-1	50 mm
ØDo-3	1 1/4 "

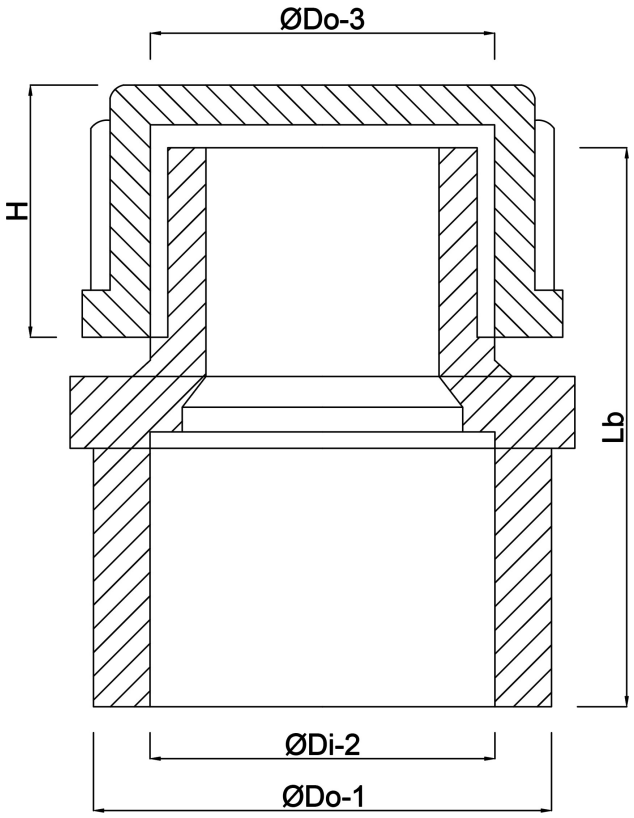

Genereret den: 20-11-2026

Bevo Nordic A/S
Pakhusgården 54
5000 Odense C
Danmark
+45 66 19 25 45
info@bevo.dk
http://www.bevo.com