Reduktionsbøsning PVC-U 125 mm x 110 mm limstuds x limmuffe 16bar grå (7014882)

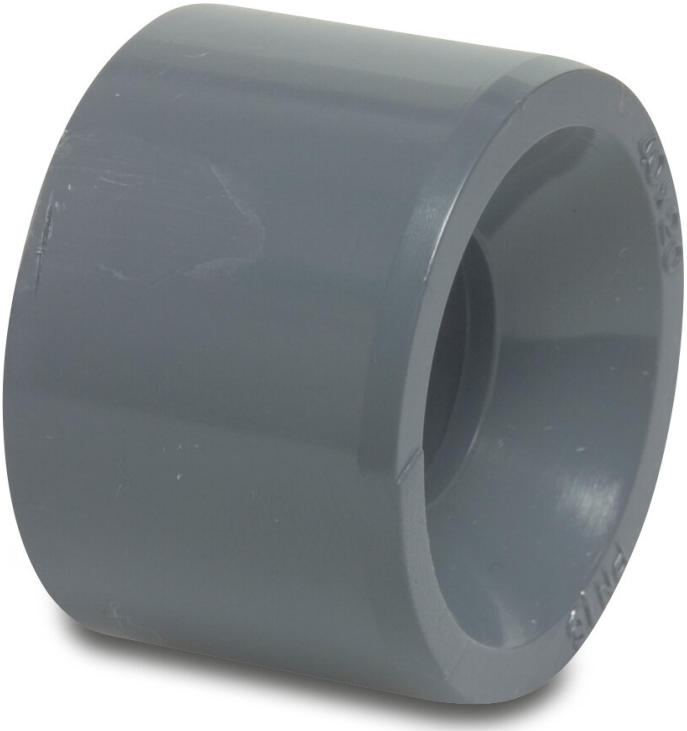

bevo
bringing water to life

TEKNISKE SPECIFIKATIONER

Farve	grå
Materiale	PVC-U
Tilslutning	limstuds x limmuffe
Størrelse	125 mm x 110 mm
Tryk	16 bar

DIMENSIONER

L	61 mm
ØDi-2	110 mm
ØDo-1	125 mm

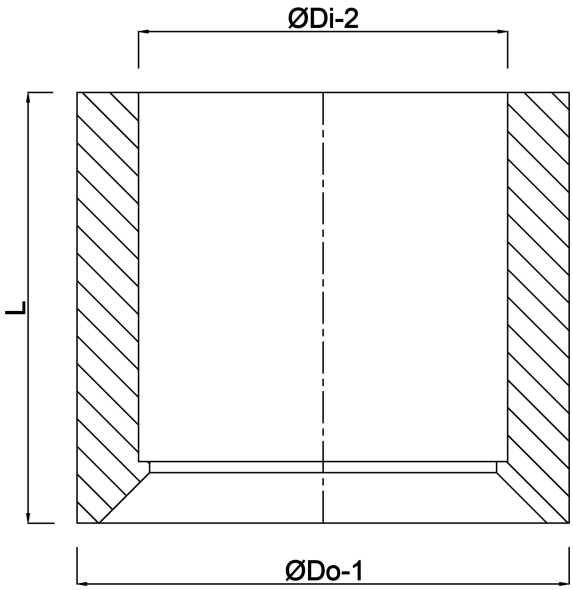

bevo
bringing water to life

Genereret den: 13-03-2026

Bevo Nordic A/S
Pakhusgården 54
5000 Odense C
Danmark
+45 66 19 25 45
info@bevo.dk
http://www.bevo.com

bevo
bringing water to life