VDL Reduktionsmuffe PVC-U 200 mm x 140 mm limmuffe 6bar grå type ekstruderet (7002473)



Van de Lande

bevo
bringing water to life

TEKNISKE SPECIFIKATIONER

Farve	grå
Type	ekstruderet
Materiale	PVC-U
Størrelse	200 mm x 140 mm
Tilslutning	limmuffe
WebshopURL	https://www.bevo.com/da-dk/vdl-reduktionsmuffe-pvc-u-200-mm-x-140-mm-limmuffe-6bar-graa-type-ekstruderet-7002473
Tryk	6 bar

DIMENSIONER

Form	håndformet
L	306 mm
P-1	111 mm
P-2	80 mm
ØDi-1	200 mm
ØDi-2	140 mm

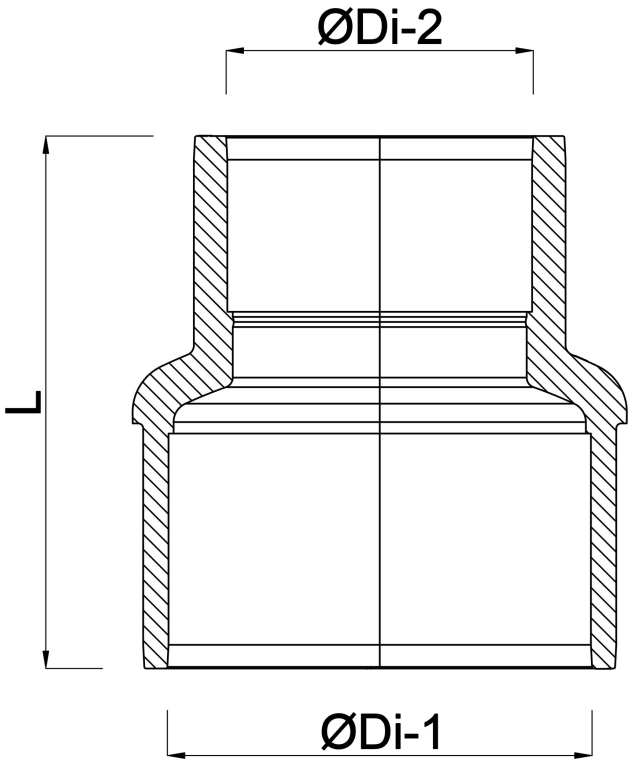

Genereret den: 01-11-2026

Bevo Nordic A/S
Pakhusgården 54
5000 Odense C
Danmark
+45 66 19 25 45
info@bevo.dk
http://www.bevo.com

bevo
bringing water to life