# VDL Endesæt PVC-U 32/40 mm x 1 1/4" limmuffe/limstuds x udvendig gevind 10bar grå (0110572)



Van de Lande

bevo
bringing water to life

# TEKNISKE SPECIFIKATIONER

| | |
|---|---|
| Farve | grå |
| Materiale | PVC-U |
| Tilslutning | limmuffe/limstuds x udvendig gevind |
| Tryk | 10 bar |
| Størrelse | 32/40 mm x 1 1/4" |
| WebshopURL | https://www.bevo.com/da-dk/vdl-endesaet-pvc-u-32-40-mm-x-1-1-4-limmuffe-limstuds-10bar-graa-0110572 |

# DIMENSIONER

| | |
|---|---|
| H | 18 mm |
| Lb | 44 mm |
| ØDi-2 | 32 mm |
| ØDo-1 | 40 mm |
| ØDo-3 | 1 1/4 " |

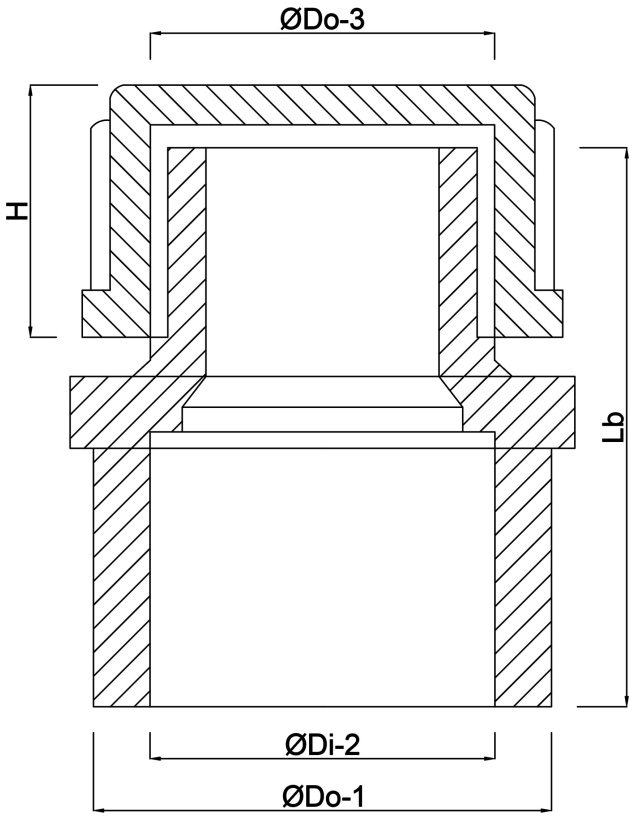


# Genereret den: 20-11-2026

Bevo Nordic A/S
Pakhusgården 54
5000 Odense C
Danmark
+45 66 19 25 45
info@bevo.dk
http://www.bevo.com