# VDL Reduktionsmuffe PVC-U 125 mm x 110 mm limmuffe 10bar grå type ekstruderet (7002467)



Van de Lande

bevo
bringing water to life

# TEKNISKE SPECIFIKATIONER

| | |
|---|---|
| Farve | grå |
| Type | ekstruderet |
| Materiale | PVC-U |
| Størrelse | 125 mm x 110 mm |
| Tilslutning | limmuffe |
| WebshopURL | https://www.bevo.com/da-dk/vdl-reduktionsmuffe-pvc-u-125-mm-x-110-mm-limmuffe-10bar-graa-type-ekstruderet-7002467 |
| Tryk | 10 bar |

# DIMENSIONER

| | |
|---|---|
| Form | håndformet |
| L | 196 mm |
| P-1 | 72 mm |
| P-2 | 64 mm |
| ØDi-1 | 125 mm |
| ØDi-2 | 110 mm |

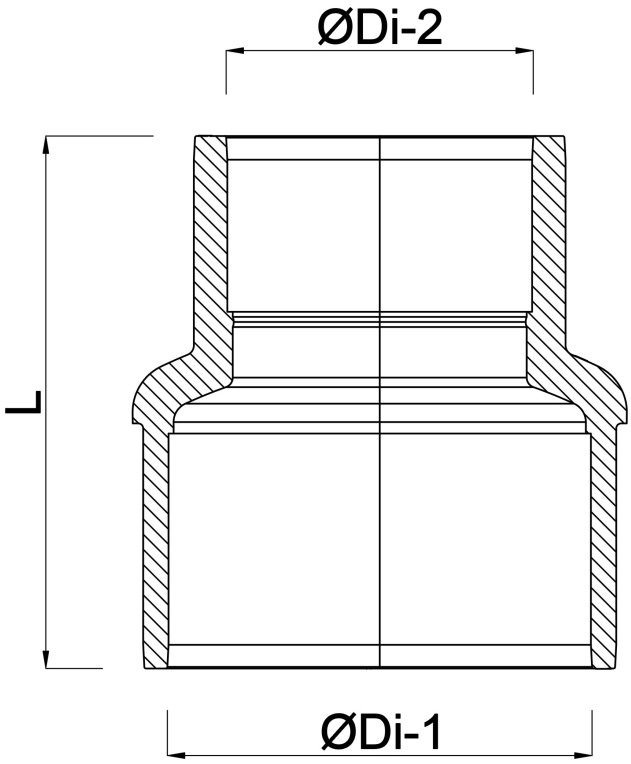


# Genereret den: 01-11-2026

Bevo Nordic A/S
Pakhusgården 54
5000 Odense C
Danmark
+45 66 19 25 45
info@bevo.dk
http://www.bevo.com

bevo
bringing water to life