VDL Reduktionsmuffe PVC-U 110 mm x 75 mm limmuffe 7.5bar grå type ekstruderet (7002464)



Van de Lande

bevo
bringing water to life

TEKNISKE SPECIFIKATIONER

Farve	grå
Type	ekstruderet
Materiale	PVC-U
Størrelse	110 mm x 75 mm
Tilslutning	limmuffe
WebshopURL	https://www.bevo.com/da-dk/vdl-reduktionsmuffe-pvc-u-110-mm-x-75-mm-limmuffe-7.5bar-graa-type-ekstruderet-7002464
Tryk	7.5 bar

DIMENSIONER

Form	håndformet
L	175 mm
P-1	64 mm
P-2	46 mm
ØDi-1	110 mm
ØDi-2	75 mm

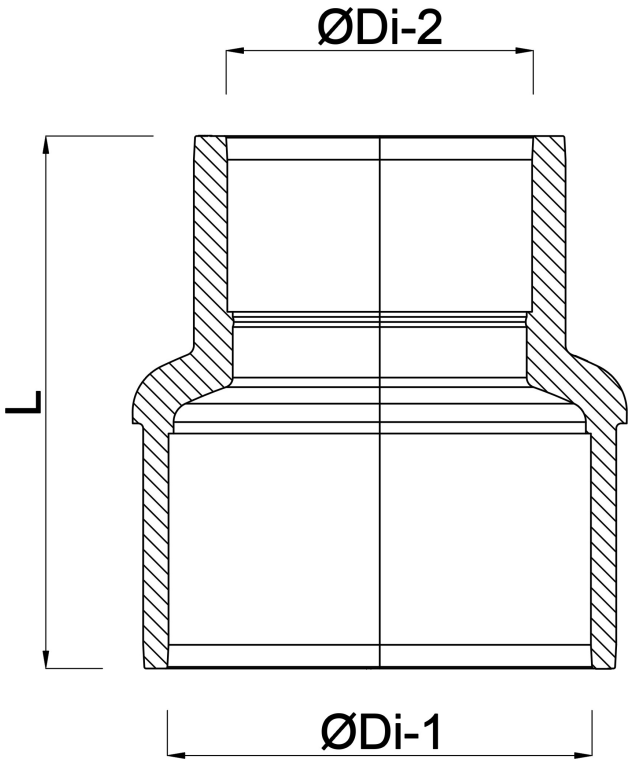

Genereret den: 01-11-2026

Bevo Nordic A/S
Pakhusgården 54
5000 Odense C
Danmark
+45 66 19 25 45
info@bevo.dk
http://www.bevo.com

bevo
bringing water to life