Profec Flangeovergang duktilt jern (GGG40) epoxy belægning 160 mm x DN150 tætningsring x DIN flange 10bar DN150 blå PN10/16 type E-KS (0399023)



PROFEC

bevo
bringing water to life

TEKNISKE SPECIFIKATIONER

Farve	blå
Type	E-KS
Materiale	duktilt jern (GGG40)
Overfladebehandling	epoxy belægning
Materialehus	duktilt jern (GGG40)
Pakningsmateriale	EPDM
Tilslutning	tætningsring x DIN flange
DIN Standard	DIN 2576
Flange	PN10/16
Tykkelse	16 mm
Tryk	10 bar
Huller	8
Størrelse	160 mm x DN150
WebshopURL	https://www.bevo.com/da-dk/profec-flangeovergang-duktilt-jern-ggg40-epoxy-belaegning-160-mm-x-dn150-taetningsring-x-din-flange-10bar-dn150-blaa-pn10-16-type-e-ks-0399023
DN	150

Ydre Ø	285 mm
Bolthul	23 mm

DIMENSIONER

O	23 mm
PCD	240 mm
ØDi-1	160 mm

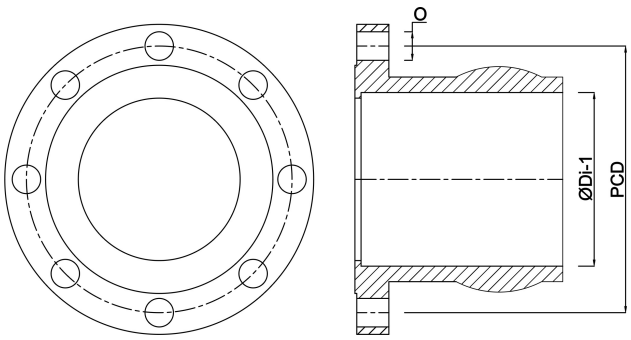

Genereret den: 31-10-2026

Bevo Nordic A/S
Pakhusgården 54
5000 Odense C
Danmark
+45 66 19 25 45
info@bevo.dk
http://www.bevo.com