VDL Muffe PVC-U 225 mm limmuffe 12.5bar grå type ekstruderet (7002456)

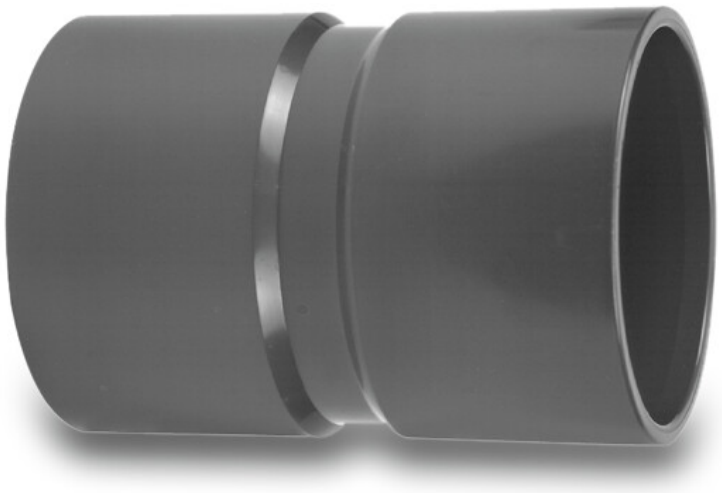

Van de Lande

bevo
bringing water to life

TEKNISKE SPECIFIKATIONER

Farve	grå
Type	ekstruderet
Materiale	PVC-U
Tilslutning	limmuffe
Størrelse	225 mm
WebshopURL	https://www.bevo.com/da-dk/vdl-muffe-pvc-u-225-mm-limmuffe-12.5bar-graa-type-ekstruderet-7002456
Tryk	12.5 bar

DIMENSIONER

Form	håndformet
L	324 mm
P-1	125 mm
P-2	125 mm
ØDi-1	225 mm
ØDi-2	225 mm

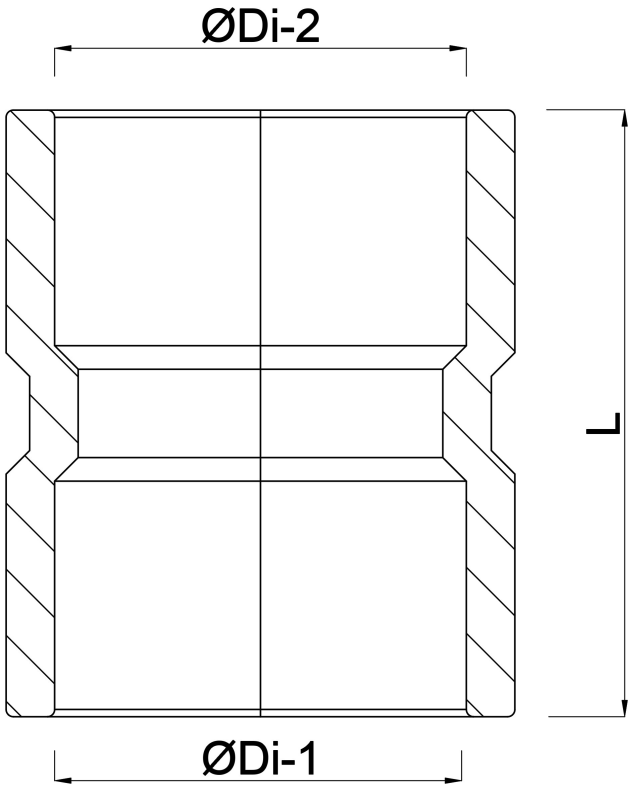

Genereret den: 01-11-2026

Bevo Nordic A/S
Pakhusgården 54
5000 Odense C
Danmark
+45 66 19 25 45
info@bevo.dk
http://www.bevo.com