Profec Kugleventil PVC-U 25 mm limmuffe 16bar DN20 grå type Safe 600 Viton (0112135)



PROFEC

bevo
bringing water to life

TEKNISKE SPECIFIKATIONER

Farve	grå
Type	Safe 600 Viton
Materiale	PVC-U
Funktion	håndtag
Håndtagsfarve	rød
Håndtagsmateriale	PVC-U
Hus konstruktion	3-delt
Materialehus	PVC-U
Pakningsmateriale	PTFE/viton
Tilslutning	limmuffe
Maks. temperatur	60 °C
Mindste mellemtemperatur (kontinuerlig)	0 °C
Tryk	16 bar
Størrelse	25 mm
WebshopURL	https://www.bevo.com/da-dk/profec-kugleventil-pvc-u-25-mm-limmuffe-16bar-dn20-graa-type-safe-600-viton-0112135

DN	20

DIMENSIONER

Ct-1	71 mm
Lb	112 mm
R	54 mm
ØDf	25 mm
ØDi-1	25 mm
ØDi-2	25 mm

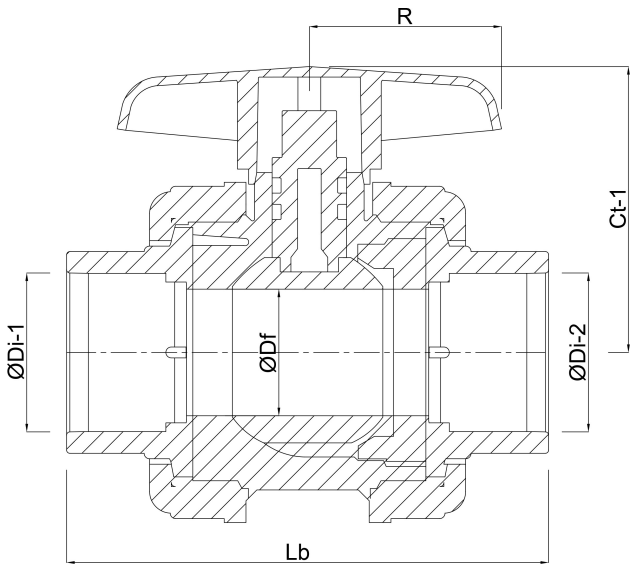

PRODUKTINFORMATION

Med sikker kugle.

Genereret den: 31-10-2026

Bevo Nordic A/S
Pakhusgården 54
5000 Odense C
Danmark
+45 66 19 25 45
info@bevo.dk
http://www.bevo.com

bevo
bringing water to life