Filtersæt HDPE 32-38 mm slangestuds 2bar 230VAC grå 12,5L type EZ clean Aqualoon 320g (7018979)



bevo
bringing water to life

TEKNISKE SPECIFIKATIONER

Farve	grå
Type	EZ clean Aqualoon
Materiale	HDPE
Tilslutning	slangestuds
Volt	230VAC
Tryk	2 bar
Maks. temp.	35 °C
Størrelse	32-38 mm
Type	320g
WebshopURL	https://www.bevo.com/da-dk/filtersaet-hdpe-32-38-mm-slangestuds-2bar-230vac-graa-12-5l-type-ez-clean-aqualoon-320g-7018979
Diameter	250 mm
Vægt	5.5 kg
Sand	12 kg
Maks. flow rate	2.8 m^3/h
Pumpe	FP100
Maks. pool volume	6 m^3

Aqualoon	320 g

DIMENSIONER

A	250 mm
B	435 mm
C	510 mm

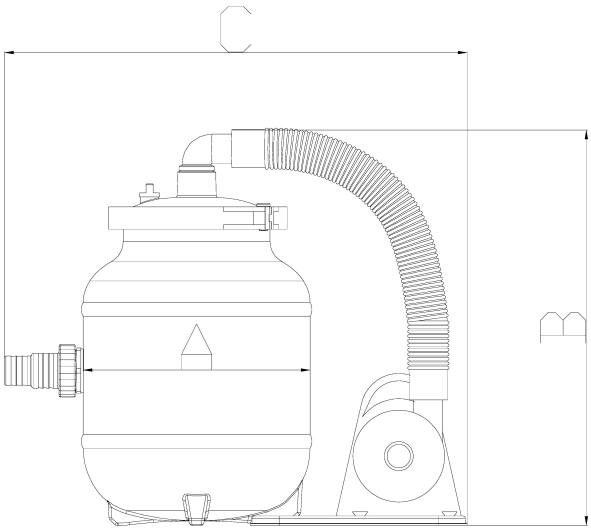

PRODUKTINFORMATION

Energieffektive filtersæt til små stationære pools.
Aqualoon® filtermediet reducerer modstanden i filteret, så filterpumpens strømforbrug kun er på 100 watt. På grund af det lave strømforbrug kører filterpumpen meget stille.
Det siger sig selv, at Aqualoon® filtermediet leverer den påkrævede klare vandkvalitet.
Ligesom traditionelt filtersand har Aqualoon® ingen indvirkning på kemisk vandhåndtering.
Du skal skylle Aqualoon®-filtermediet flere gange under sæsonen, afhængigt af mængden af snavs, der er forårsaget af brugen af swimmingpoolen. Det faktum, at rengøringen der ikke udføres ved returskylning, sparer vand.

Filtermediet er inkluderet (320 gr.), hvilket betyder, at filtersættet er klar til øjeblikkelig brug.

Udstyret med RCD differential stik (30 mA).

Genereret den: 01-11-2026

Bevo Nordic A/S
Pakhusgården 54
5000 Odense C
Danmark
+45 66 19 25 45
info@bevo.dk
http://www.bevo.com