VDL Reduktionsmuffe PVC-U 400 mm x 355 mm limmuffe 6bar grå type ekstruderet (7018073)



Van de Lande

bevo
bringing water to life

TEKNISKE SPECIFIKATIONER

Farve	grå
Type	ekstruderet
Materiale	PVC-U
Størrelse	400 mm x 355 mm
Tilslutning	limmuffe
WebshopURL	https://www.bevo.com/da-dk/vdl-reduktionsmuffe-pvc-u-400-mm-x-355-mm-limmuffe-6bar-graa-type-ekstruderet-7018073
Tryk	6 bar

DIMENSIONER

Form	håndformet
L	564 mm
P-1	216 mm
P-2	193 mm
ØDi-1	400 mm
ØDi-2	355 mm

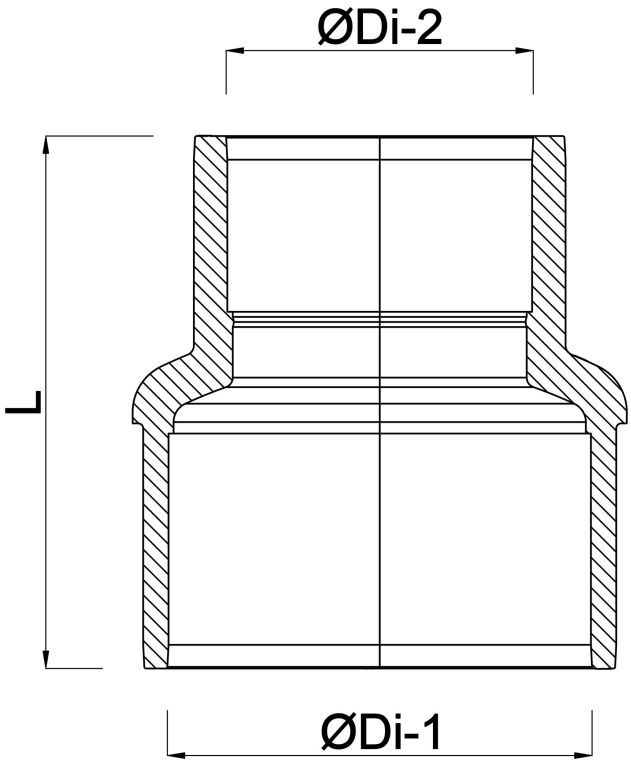

Genereret den: 01-11-2026

Bevo Nordic A/S
Pakhusgården 54
5000 Odense C
Danmark
+45 66 19 25 45
info@bevo.dk
http://www.bevo.com

bevo
bringing water to life