VDL Reduktionsbøsning PVC-U 315 mm x 250 mm limstuds x limmuffe 10bar grå (7002706)

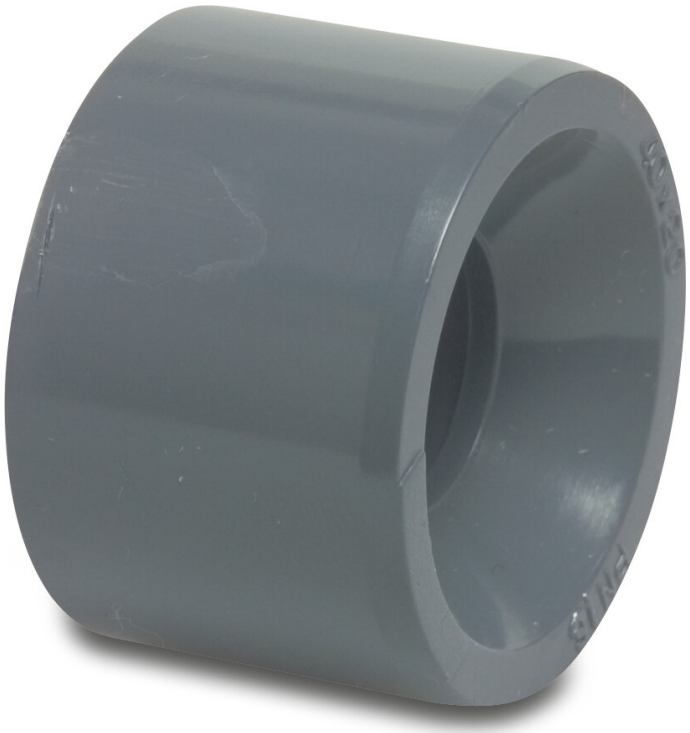

Van de Lande

bevo
bringing water to life

TEKNISKE SPECIFIKATIONER

Farve	grå
Materiale	PVC-U
Størrelse	315 mm x 250 mm
Tilslutning	limstuds x limmuffe
WebshopURL	https://www.bevo.com/da-dk/vdl-reduktionsboesning-pvc-u-315-mm-x-250-mm-limstuds-x-limmuffe-10bar-graa-7002706
Tryk	10 bar

DIMENSIONER

L	164 mm
Lb	164 mm
P-1	131 mm
ØDi-2	250 mm
ØDo-1	315 mm

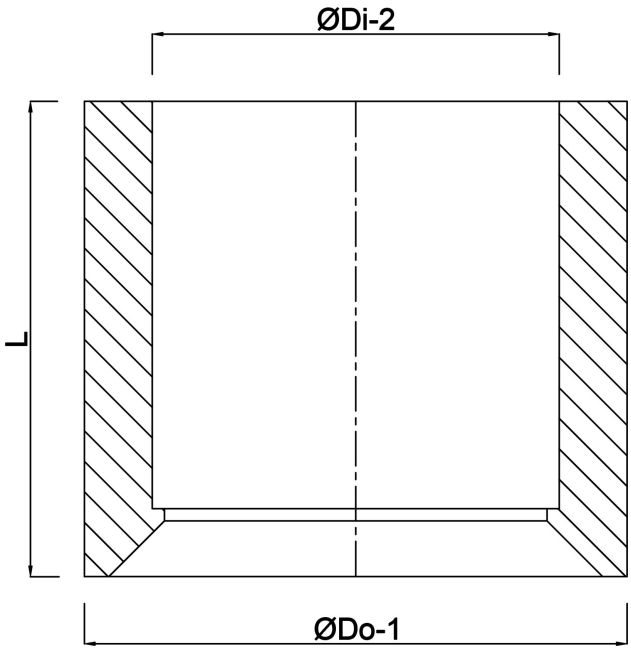

Genereret den: 01-11-2026

Bevo Nordic A/S
Pakhusgården 54
5000 Odense C
Danmark
+45 66 19 25 45
info@bevo.dk
http://www.bevo.com