Profec Gevind flange stål DN80 x 3" DIN flange x indvendig gevind 16bar sort PN10/16 (1180217)



PROFEC

bevo
bringing water to life

TEKNISKE SPECIFIKATIONER

Farve	sort
Materiale	stål
Tilslutning	DIN flange x indvendig gevind
DIN Standard	DIN 2566
Flange	PN10/16
Tryk	16 bar
Størrelse	DN80 x 3"
WebshopURL	https://www.bevo.com/da-dk/profec-gevind-flange-staal-dn80-x-3-din-flange-x-indvendig-gevind-16bar-sort-pn10-16-1180217
Diameter	88,9 mm
Ydre Ø	200 mm
Vægt	3.95 kg
Højde	34 mm
Tykkelse	20 mm
PCD	160 mm
Bolthul	18 mm
Huller	4

DIMENSIONER

O	18 mm
PCD	160 mm
ØDi-1	3 "

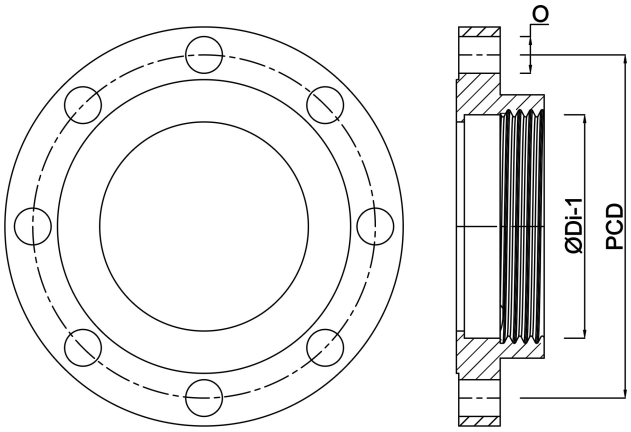

Genereret den: 01-11-2026

Bevo Nordic A/S
Pakhusgården 54
5000 Odense C
Danmark
+45 66 19 25 45
info@bevo.dk
http://www.bevo.com

bevo
bringing water to life