Hayward Skimmer bred ABS 2" indvendig gevind grå rektangulær type Premium Large (7018917)

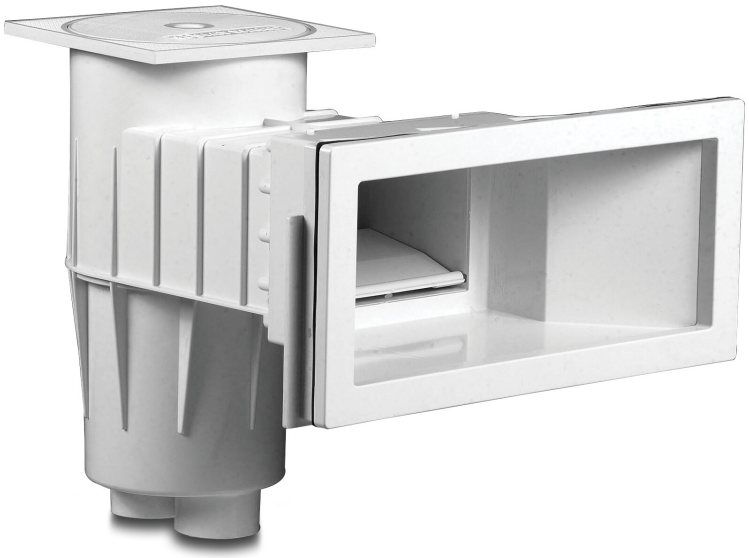

HAYWARD

bevo
bringing water to life

TEKNISKE SPECIFIKATIONER

Type	Premium Large
Materiale	ABS/rustfri stål
Model	rektangulær
Tilslutning	indvendig gevind
Farve	grå
Størrelse	2"

DIMENSIONER

A	541 mm
B	436 mm
C	450 mm
D	215 mm
E	230 mm
F	311 mm
G	400 mm
H	127 mm

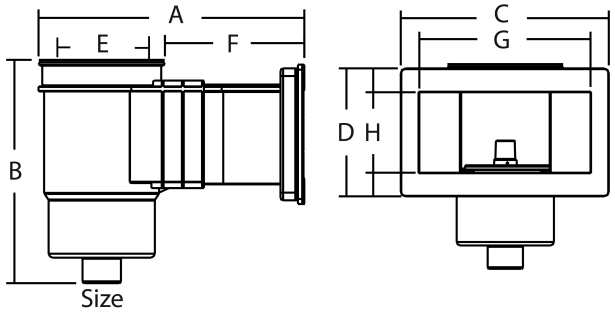

Genereret den: 11-03-2026

Bevo Nordic A/S
Pakhusgården 54
5000 Odense C
Danmark
+45 66 19 25 45
info@bevo.dk
http://www.bevo.com

bevo
bringing water to life