Hayward Skimmer bred ABS 2" indvendig gevind grå rektangulær type Premium Large (7018917)

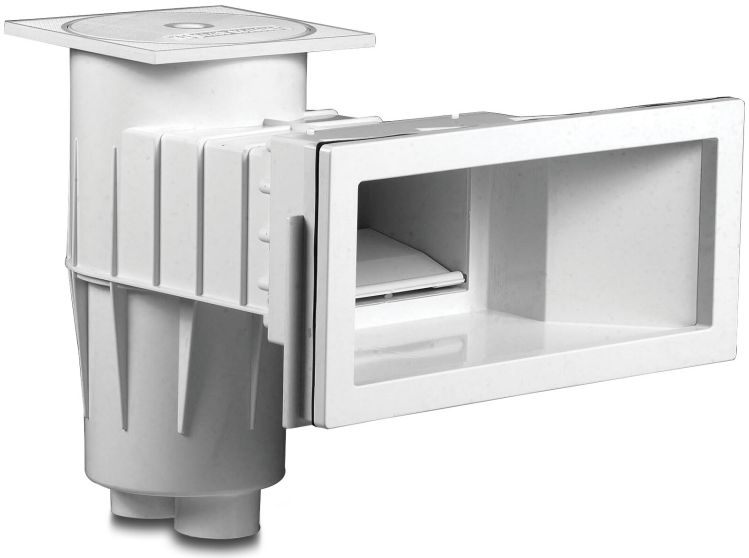

HAYWARD

bevo
bringing water to life

TEKNISKE SPECIFIKATIONER

Type	Premium Large
Materiale	ABS
Model	rektangulær
Tilslutning	indvendig gevind
Farve	grå
Størrelse	2"

DIMENSIONER

E	230 mm
H	127 mm
A	541 mm
B	436 mm
C	450 mm
D	215 mm
F	311 mm
G	400 mm

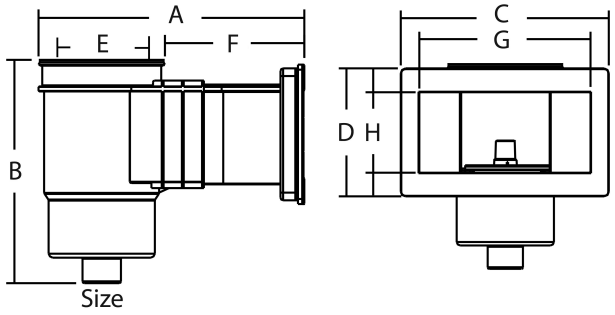

Genereret den: 04-10-2025

Bevo Nordic A/S
Pakhusgården 54
5000 Odense C
Danmark
+45 66 19 25 45
info@bevo.dk
http://www.bevo.com

bevo
bringing water to life