Profec Kugleventil PVC-U 20 mm limmuffe 16bar DN15 grå type Safe 600 Viton (0112134)



PROFEC

bevo
bringing water to life

TEKNISKE SPECIFIKATIONER

Farve	grå
Type	Safe 600 Viton
Materiale	PVC-U
Funktion	håndtag
Håndtagsfarve	rød
Håndtagsmateriale	PVC-U
Hus konstruktion	3-delt
Materialehus	PVC-U
Pakningsmateriale	PTFE/viton
Tilslutning	limmuffe
Maks. temperatur	60 °C
Mindste mellemtemperatur (kontinuerlig)	0 °C
Tryk	16 bar
Størrelse	20 mm
WebshopURL	https://www.bevo.com/da-dk/profec-kugleventil-pvc-u-20-mm-limmuffe-16bar-dn15-graa-type-safe-600-viton-0112134

DN	15

DIMENSIONER

Ct-1	46 mm
Lb	84 mm
R	35 mm
ØDf	15 mm
ØDi-1	20 mm
ØDi-2	20 mm

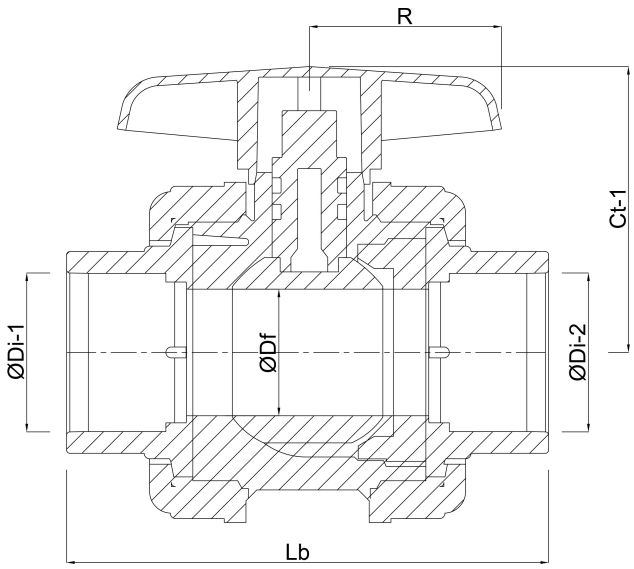

PRODUKTINFORMATION

Med sikker kugle.

Genereret den: 31-10-2026

Bevo Nordic A/S
Pakhusgården 54
5000 Odense C
Danmark
+45 66 19 25 45
info@bevo.dk
http://www.bevo.com

bevo
bringing water to life