Profec Blind flange stål DN25 DIN flange 16bar PN16 (1180252)



PROFEC

bevo
bringing water to life

TEKNISKE SPECIFIKATIONER

Materiale	stål
Tilslutning	DIN flange
DIN Standard	DIN 2527
Flange	PN16
Tryk	16 bar
Størrelse	DN25
WebshopURL	https://www.bevo.com/da-dk/profec-blind-flange-staal-dn25-din-flange-16bar-pn16-1180252
Ydre Ø	115 mm
Vægt	1.23 kg
Tykkelse	16 mm
PCD	85 mm
Bolthul	14 mm
Huller	4

DIMENSIONER

O	14 mm

PCD	85 mm

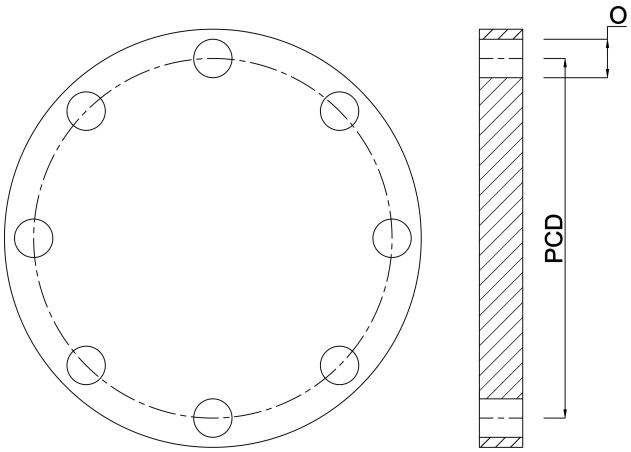

Genereret den: 01-11-2026

Bevo Nordic A/S
Pakhusgården 54
5000 Odense C
Danmark
+45 66 19 25 45
info@bevo.dk
http://www.bevo.com