VDL Muffe PVC-U 200 mm limmuffe 12.5bar grå type ekstruderet (7016661)

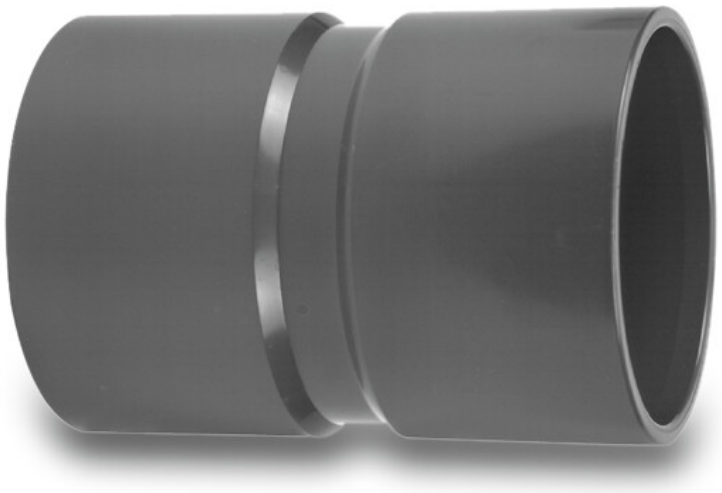

Van de Lande

bevo
bringing water to life

TEKNISKE SPECIFIKATIONER

Farve	grå
Type	ekstruderet
Materiale	PVC-U
Tilslutning	limmuffe
Størrelse	200 mm
WebshopURL	https://www.bevo.com/da-dk/vdl-muffe-pvc-u-200-mm-limmuffe-12.5bar-graa-type-ekstruderet-7016661
Tryk	12.5 bar

DIMENSIONER

Form	håndformet
L	285 mm
P-1	111 mm
P-2	111 mm
ØDi-1	200 mm
ØDi-2	200 mm

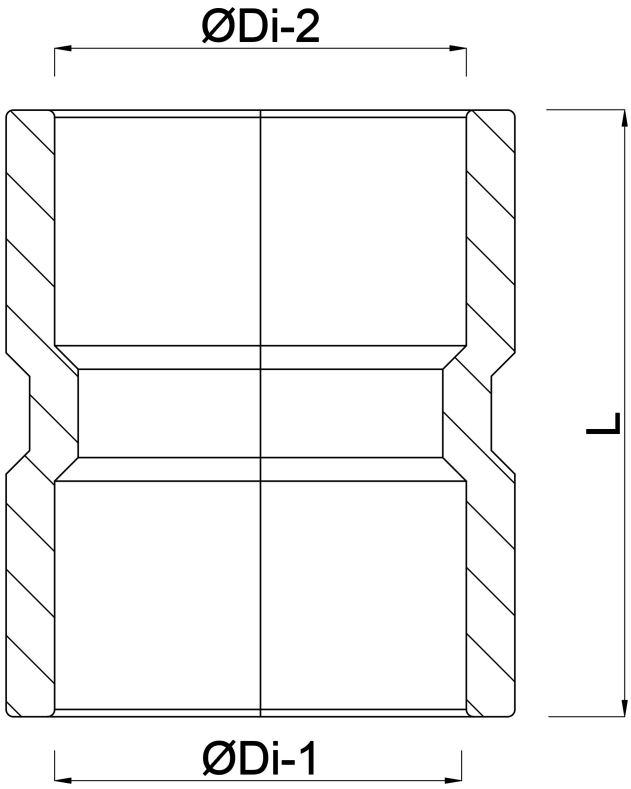

Genereret den: 01-11-2026

Bevo Nordic A/S
Pakhusgården 54
5000 Odense C
Danmark
+45 66 19 25 45
info@bevo.dk
http://www.bevo.com