# 3-vejs kugleventil L-boring PVC-U 25 mm limmuffe 10bar DN20 grå type L-boret side tilslutning (0111642)



bevo
bringing water to life

# TEKNISKE SPECIFIKATIONER

| | |
|---|---|
| Farve | grå |
| Type | L-boret |
| Materiale | PVC-U |
| Funktion | håndtag |
| Håndtagsfarve | rød |
| Håndtagsmateriale | PVC-U |
| Materialehus | PVC-U |
| Pakningsmateriale | PTFE/EPDM |
| Kugleboring | L-boring |
| Tilslutningstype | side tilslutning |
| Tilslutning | limmuffe |
| Temperatur rækkevidde | 0°C - 60°C |
| Tryk | 10 bar |
| Størrelse | 25 mm |
| WebshopURL | https://www.bevo.com/da-dk/3-vejs-kugleventil-l-boring-pvc-u-25-mm-limmuffe-10bar-dn20-graa-type-l-boret-side-tilslutning-0111642 |
| DN | 20 |

# DIMENSIONER

| | |
|---|---|
| Ct-1 | 52 mm |
| Lb | 123 mm |
| R | 85 mm |
| ØDf | 20 mm |
| ØDi-1 | 25 mm |
| ØDi-2 | 25 mm |

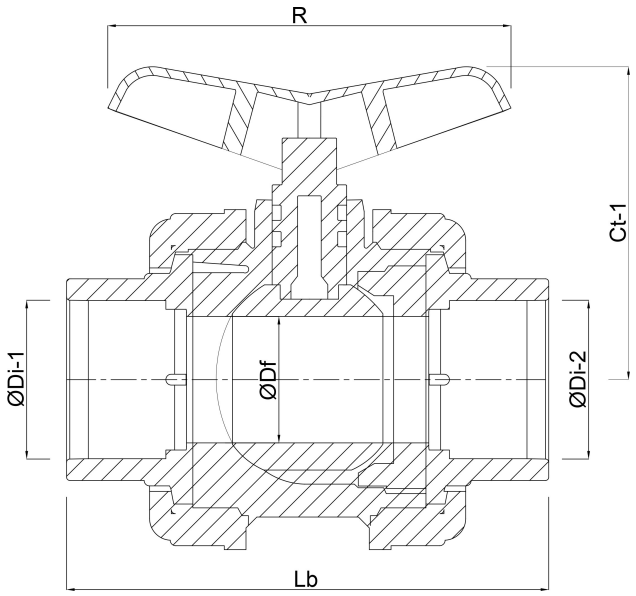


## Genereret den: 31-10-2026

Bevo Nordic A/S
Pakhusgården 54
5000 Odense C
Danmark

bevo
bringing water to life

+45 66 19 25 45
info@bevo.dk
http://www.bevo.com

bevo
bringing water to life