Profec Vinkel 90° adapter PVC-U 20 mm x 1/2" limmuffe x indvendig gevind 16bar grå med rustfri stål ring type forstærket (0110167)



PROFEC

bevo
bringing water to life

TEKNISKE SPECIFIKATIONER

Farve	grå
Type	forstærket
Materiale	PVC-U
Egenskaber	med rustfri stål ring
Tilslutning	limmuffe x indvendig gevind
Tryk	16 bar
Størrelse	20 mm x 1/2"
WebshopURL	https://www.bevo.com/da-dk/profec-vinkel-90-adapter-pvc-u-20-mm-x-1-2-limmuffe-x-indvendig-gevind-16bar-graa-med-rustfri-staal-ring-type-forstaerket-0110167

DIMENSIONER

Cb-1	27 mm
Cb-2	27 mm
ØDi-1	20 mm
ØDi-2	1/2 "
ß	90 °

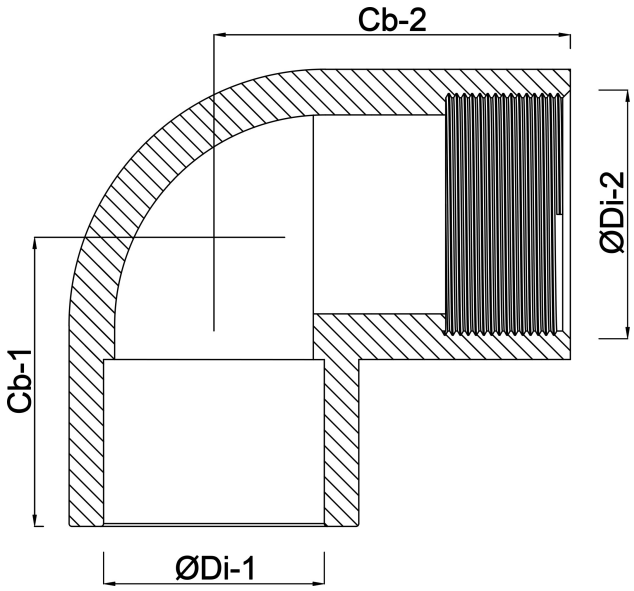

Genereret den: 30-10-2026

Bevo Nordic A/S
Pakhusgården 54
5000 Odense C
Danmark
+45 66 19 25 45
info@bevo.dk
http://www.bevo.com