Profec Blind flange stål DN150 DIN flange 16bar PN16 (1180260)



PROFEC

bevo
bringing water to life

TEKNISKE SPECIFIKATIONER

Materiale	stål
Tilslutning	DIN flange
DIN Standard	DIN 2527
Flange	PN16
Tryk	16 bar
Størrelse	DN150
WebshopURL	https://www.bevo.com/da-dk/profec-blind-flange-staal-dn150-din-flange-16bar-pn16-1180260
Ydre Ø	285 mm
Vægt	10.49 kg
Tykkelse	22 mm
PCD	240 mm
Bolthul	22 mm
Huller	8

DIMENSIONER

O	22 mm

PCD	240 mm

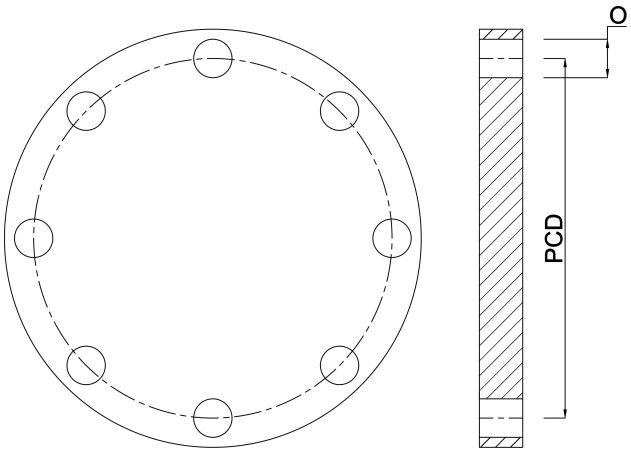

Genereret den: 01-11-2026

Bevo Nordic A/S
Pakhusgården 54
5000 Odense C
Danmark
+45 66 19 25 45
info@bevo.dk
http://www.bevo.com