3-vejs kugleventil L-boring PVC-U 32 mm limmuffe 10bar DN25 grå type L-boret side tilslutning (0111643)



bevo
bringing water to life

TEKNISKE SPECIFIKATIONER

Farve	grå
Type	L-boret
Materiale	PVC-U
Funktion	håndtag
Håndtagsfarve	rød
Håndtagsmateriale	PVC-U
Materialehus	PVC-U
Pakningsmateriale	PTFE/EPDM
Kugleboring	L-boring
Tilslutningstype	side tilslutning
Tilslutning	limmuffe
Temperatur rækkevidde	0°C - 60°C
Tryk	10 bar
Størrelse	32 mm
WebshopURL	https://www.bevo.com/da-dk/3-vejs-kugleventil-l-boring-pvc-u-32-mm-limmuffe-10bar-dn25-graa-type-l-boret-side-tilslutning-0111643
DN	25

DIMENSIONER

Ct-1	54 mm
Lb	147 mm
R	100 mm
ØDf	25 mm
ØDi-1	32 mm
ØDi-2	32 mm

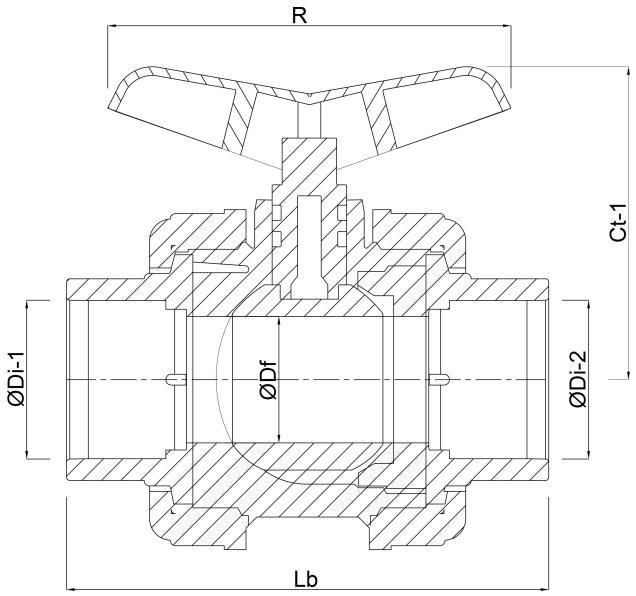

Genereret den: 31-10-2026

Bevo Nordic A/S
Pakhusgården 54
5000 Odense C
Danmark

bevo
bringing water to life

+45 66 19 25 45
info@bevo.dk
http://www.bevo.com

bevo
bringing water to life