VDL Kugleventil PVC-U 50 mm limmuffe 16bar DN40 grå type EIL viton (7018371)



Van de Lande

bevo
bringing water to life

TEKNISKE SPECIFIKATIONER

Farve	grå
Type	EIL viton
Materiale	PVC-U
Funktion	håndtag
Håndtagsfarve	grøn
Håndtagsmateriale	PVC-U
Hus konstruktion	2-delt
Materialehus	PVC-U
Pakningsmateriale	viton
Tilslutning	limmuffe
Temperatur rækkevidde	0°C - 60°C
Tryk	16 bar
Størrelse	50 mm
WebshopURL	https://www.bevo.com/da-dk/vdl-kugleventil-pvc-u-50-mm-limmuffe-16bar-dn40-graa-type-eil-viton-7018371
DN	40

DIMENSIONER

Ct-1	90 mm
Lb	141 mm
R	120 mm
ØDf	40 mm
ØDi-1	50 mm
ØDi-2	50 mm

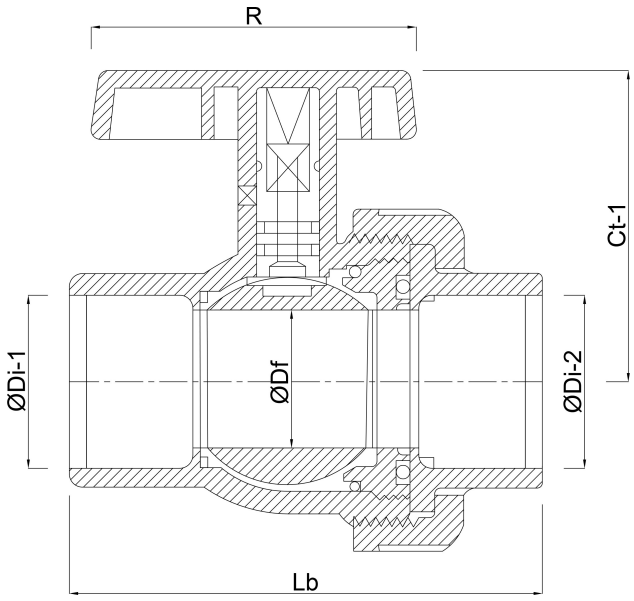

Genereret den: 01-11-2026

Bevo Nordic A/S
Pakhusgården 54
5000 Odense C
Danmark

bevo
bringing water to life

+45 66 19 25 45
info@bevo.dk
http://www.bevo.com

bevo
bringing water to life