VDL Muffe PVC-U 315 mm limmuffe 7.5bar grå type ekstruderet (7018061)

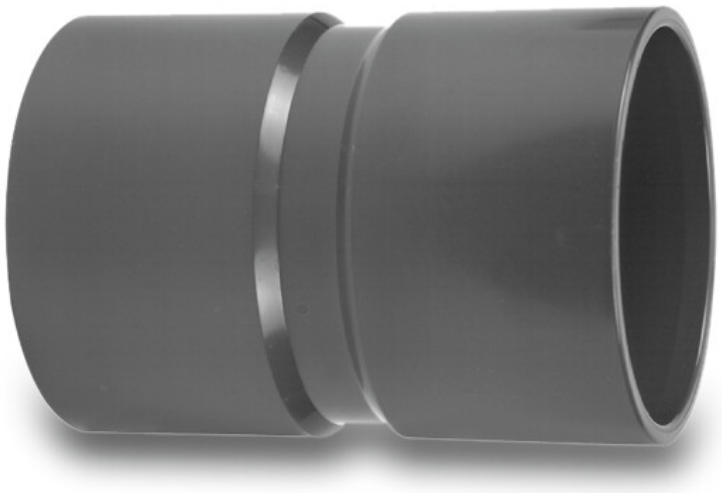

Van de Lande

bevo
bringing water to life

TEKNISKE SPECIFIKATIONER

Farve	grå
Materiale	PVC-U
Tilslutning	limmuffe
Type	ekstruderet
Størrelse	315 mm
WebshopURL	https://www.bevo.com/da-dk/vdl-muffe-pvc-u-315-mm-limmuffe-7.5bar-graa-type-ekstruderet-7018061
Tryk	7.5 bar

DIMENSIONER

L	419 mm
P-1	172 mm
P-2	172 mm
ØDi-1	315 mm
ØDi-2	315 mm

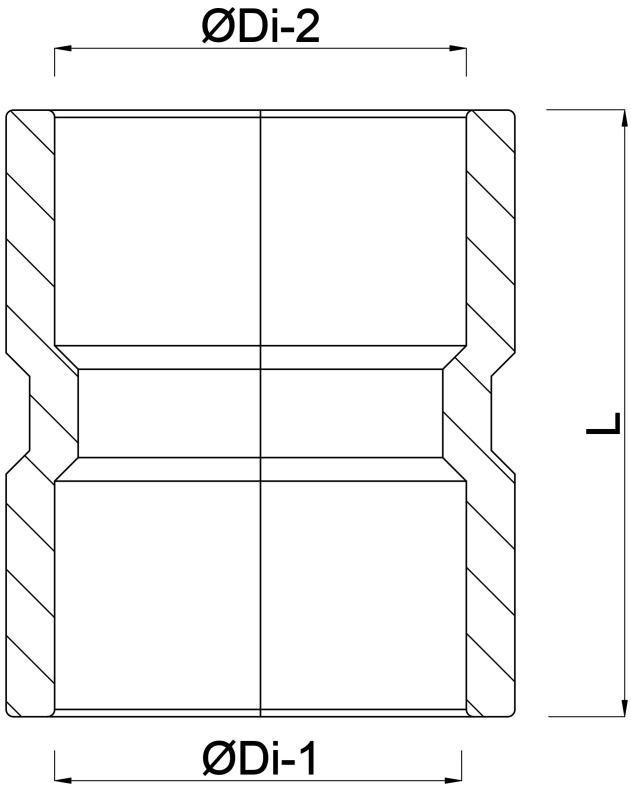

Genereret den: 01-11-2026

Bevo Nordic A/S
Pakhusgården 54
5000 Odense C
Danmark
+45 66 19 25 45
info@bevo.dk
http://www.bevo.com