Profec Blind flange stål DN200 DIN flange 16bar PN16 (1180261)



PROFEC

bevo
bringing water to life

TEKNISKE SPECIFIKATIONER

Materiale	stål
Tilslutning	DIN flange
DIN Standard	DIN 2527
Flange	PN16
Tryk	16 bar
Størrelse	DN200
WebshopURL	https://www.bevo.com/da-dk/profec-blind-flange-staal-dn200-din-flange-16bar-pn16-1180261
Ydre Ø	340 mm
Vægt	16.25 kg
Tykkelse	24 mm
PCD	295 mm
Bolthul	22 mm
Huller	12

DIMENSIONER

O	22 mm

PCD	270 mm

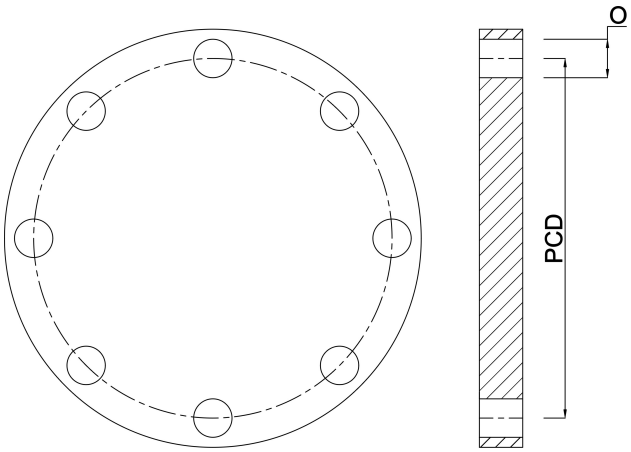

Genereret den: 01-11-2026

Bevo Nordic A/S
Pakhusgården 54
5000 Odense C
Danmark
+45 66 19 25 45
info@bevo.dk
http://www.bevo.com