VDL Kugleventil PVC-U 32 mm limmuffe 16bar DN25 grå type EIL (7018362)



Van de Lande

bevo
bringing water to life

TEKNISKE SPECIFIKATIONER

Farve	grå
Type	EIL
Materiale	PVC-U
Funktion	håndtag
Håndtagsfarve	rød
Håndtagsmateriale	PVC-U
Hus konstruktion	2-delt
Materialehus	PVC-U
Pakningsmateriale	EPDM
Tilslutning	limmuffe
Temperatur rækkevidde	0°C - 60°C
Tryk	16 bar
Størrelse	32 mm
WebshopURL	https://www.bevo.com/da-dk/vdl-kugleventil-pvc-u-32-mm-limmuffe-16bar-dn25-graa-type-eil-7018362
DN	25

DIMENSIONER

Ct-1	65 mm
Lb	102 mm
R	94 mm
ØDf	25 mm
ØDi-1	32 mm
ØDi-2	32 mm

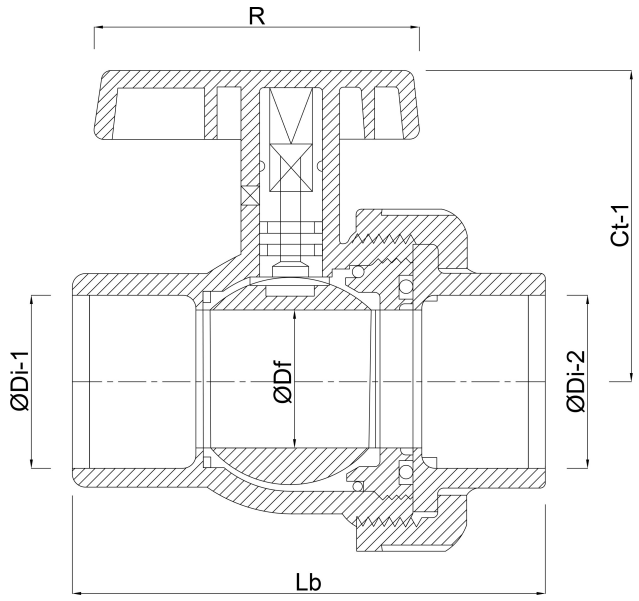

Genereret den: 01-11-2026

Bevo Nordic A/S
Pakhusgården 54
5000 Odense C
Danmark

bevo
bringing water to life

+45 66 19 25 45
info@bevo.dk
http://www.bevo.com

bevo
bringing water to life