VDL Reduktionsbøsning PVC-U 355 mm x 315 mm limstuds x limmuffe 6bar grå (7018143)

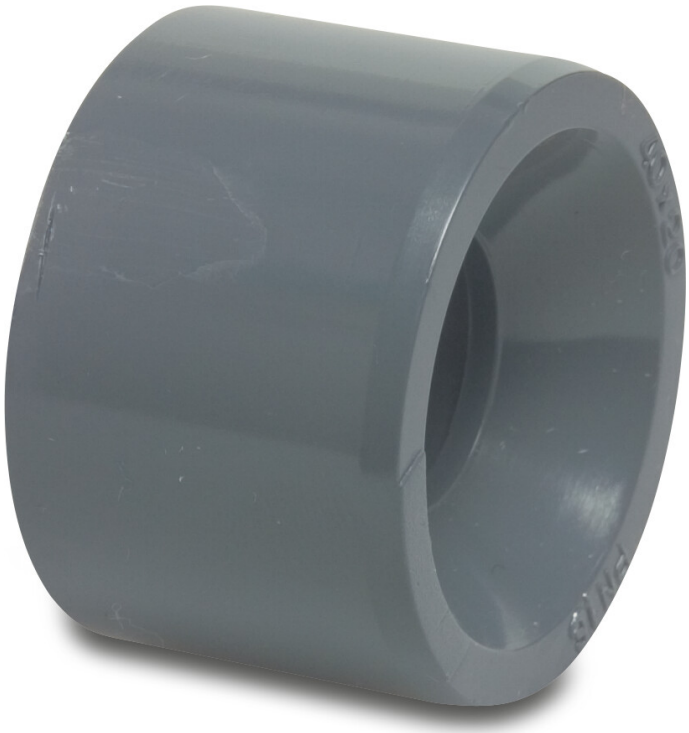

Van de Lande

bevo
bringing water to life

TEKNISKE SPECIFIKATIONER

Farve	grå
Materiale	PVC-U
Størrelse	355 mm x 315 mm
Tilslutning	limstuds x limmuffe
WebshopURL	https://www.bevo.com/da-dk/vdl-reduktionsboesning-pvc-u-355-mm-x-315-mm-limstuds-x-limmuffe-6bar-graa-7018143
Tryk	6 bar

DIMENSIONER

L	184 mm
Lb	184 mm
P-1	164 mm
ØDi-2	315 mm
ØDo-1	355 mm

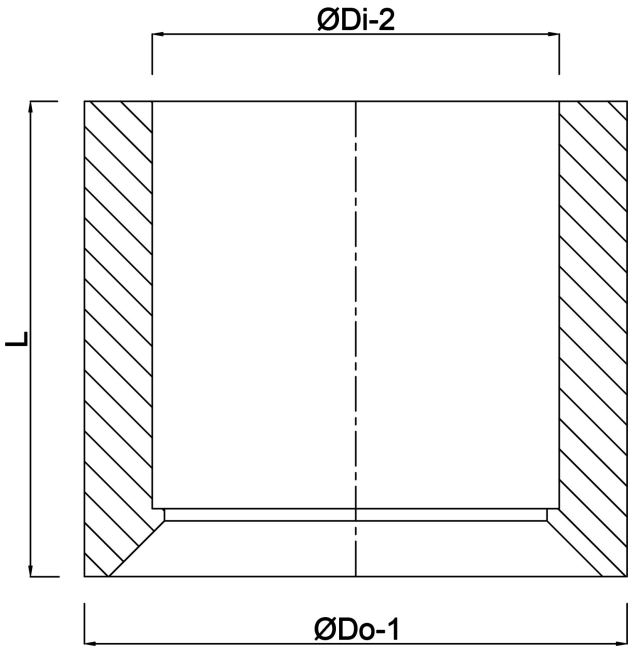

Genereret den: 01-11-2026

Bevo Nordic A/S
Pakhusgården 54
5000 Odense C
Danmark
+45 66 19 25 45
info@bevo.dk
http://www.bevo.com