Profec Vinkel 90° PVC-U 3/4" x 1/2" indvendig gevind 10bar grå (0100349)



PROFEC

bevo
bringing water to life

TEKNISKE SPECIFIKATIONER

Farve	grå
Materiale	PVC-U
Tilslutning	indvendig gevind
Tryk	10 bar
Størrelse	3/4" x 1/2"
WebshopURL	https://www.bevo.com/da-dk/profec-vinkel-90-pvc-u-3-4-x-1-2-indvendig-gevind-10bar-graa-0100349

DIMENSIONER

Cb-1	33 mm
Cb-2	28 mm
F-1	16 mm
F-2	14 mm
ØDi-1	3/4 "
ØDi-2	1/2 "
ß	90 °

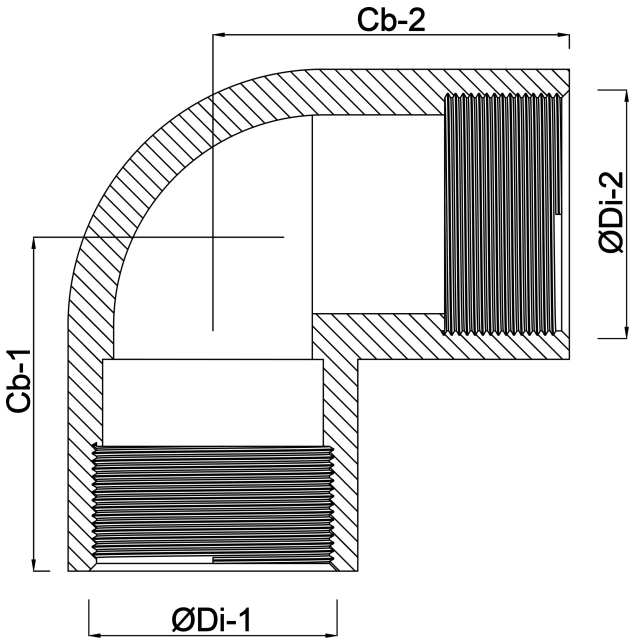

Genereret den: 30-10-2026

Bevo Nordic A/S
Pakhusgården 54
5000 Odense C
Danmark
+45 66 19 25 45
info@bevo.dk
http://www.bevo.com