VDL Reduktionsmuffe PVC-U 315 mm x 250 mm limmuffe 10bar grå (7018295)



Van de Lande

bevo
bringing water to life

TEKNISKE SPECIFIKATIONER

Farve	grå
Materiale	PVC-U
Tilslutning	limmuffe
Størrelse	315 mm x 250 mm
WebshopURL	https://www.bevo.com/da-dk/vdl-reduktionsmuffe-pvc-u-315-mm-x-250-mm-limmuffe-10bar-graa-7018295
Tryk	10 bar

DIMENSIONER

L	357 mm
P-1	165 mm
P-2	132 mm
ØDi-1	315 mm
ØDi-2	250 mm

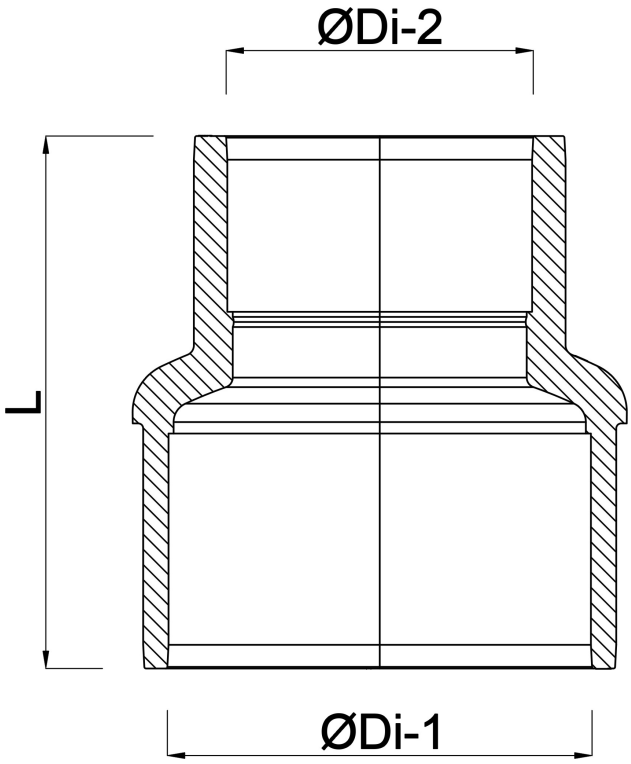

Genereret den: 01-11-2026

Bevo Nordic A/S
Pakhusgården 54
5000 Odense C
Danmark
+45 66 19 25 45
info@bevo.dk
http://www.bevo.com

bevo
bringing water to life