VDL Reduktionsmuffe PVC-U 90 mm x 50 mm limmuffe 12.5bar grå type ekstruderet (7018068)



Van de Lande

bevo
bringing water to life

TEKNISKE SPECIFIKATIONER

Farve	grå
Type	ekstruderet
Materiale	PVC-U
Størrelse	90 mm x 50 mm
Tilslutning	limmuffe
WebshopURL	https://www.bevo.com/da-dk/vdl-reduktionsmuffe-pvc-u-90-mm-x-50-mm-limmuffe-12.5bar-graa-type-ekstruderet-7018068
Tryk	12.5 bar

DIMENSIONER

Form	håndformet
L	121 mm
P-1	53 mm
P-2	33 mm
ØDi-1	90 mm
ØDi-2	50 mm

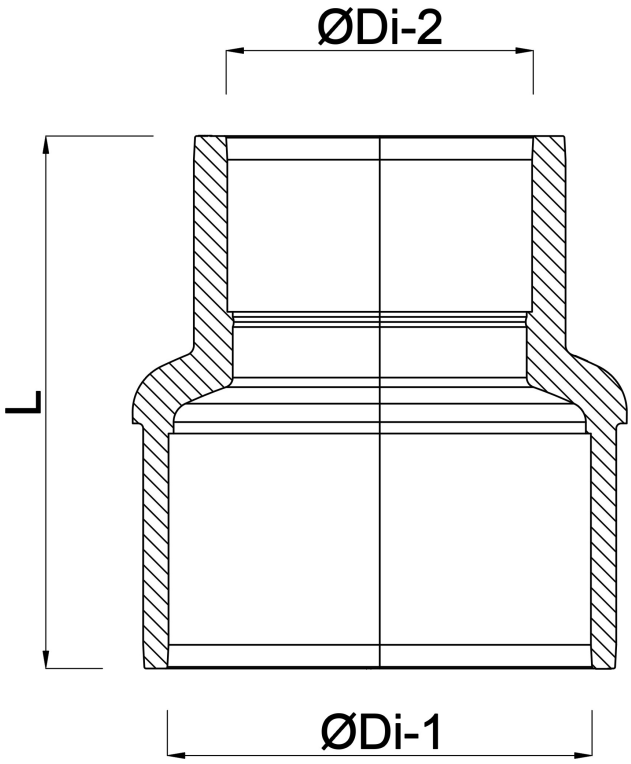

Genereret den: 01-11-2026

Bevo Nordic A/S
Pakhusgården 54
5000 Odense C
Danmark
+45 66 19 25 45
info@bevo.dk
http://www.bevo.com

bevo
bringing water to life