# VDL Muffe PVC-U 90 mm limmuffe 10bar grå (7002446)

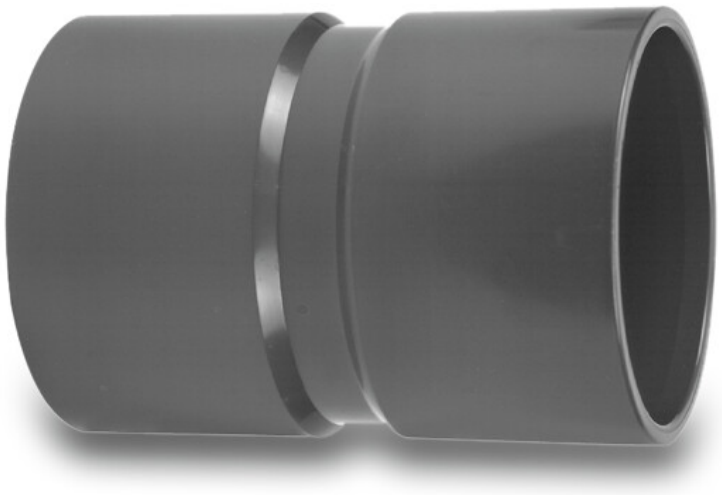

Van de Lande

bevo
bringing water to life

# TEKNISKE SPECIFIKATIONER

| | |
|---|---|
| Farve | grå |
| Materiale | PVC-U |
| Tilslutning | limmuffe |
| Størrelse | 90 mm |
| WebshopURL | https://www.bevo.com/da-dk/vdl-muffe-pvc-u-90-mm-limmuffe-10bar-graa-7002446 |
| Tryk | 10 bar |

# DIMENSIONER

| | |
|---|---|
| L | 138 mm |
| P-1 | 53 mm |
| P-2 | 53 mm |
| ØDi-1 | 90 mm |
| ØDi-2 | 90 mm |

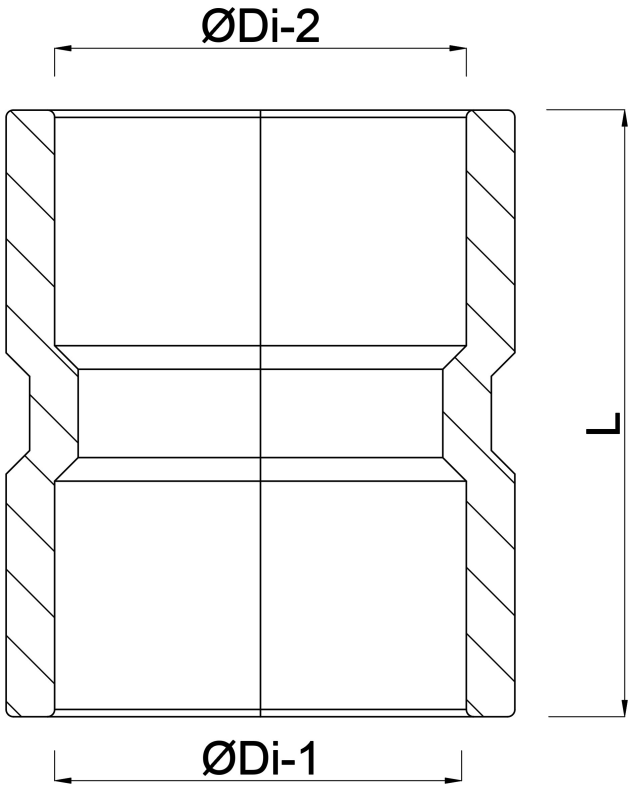


# Genereret den: 01-11-2026

Bevo Nordic A/S
Pakhusgården 54
5000 Odense C
Danmark
+45 66 19 25 45
info@bevo.dk
http://www.bevo.com