# Profec Gevind flange stål DN32 x 1 1/4" DIN flange x indvendig gevind 16bar sort PN10/16 (1180213)



PROFEC

bevo
bringing water to life

# TEKNISKE SPECIFIKATIONER

| | |
|---|---|
| Farve | sort |
| Materiale | stål |
| Tilslutning | DIN flange x indvendig gevind |
| DIN Standard | DIN 2566 |
| Flange | PN10/16 |
| Tryk | 16 bar |
| Størrelse | DN32 x 1 1/4" |
| WebshopURL | https://www.bevo.com/da-dk/profec-gevind-flange-staal-dn32-x-1-1-4-din-flange-x-indvendig-gevind-16bar-sort-pn10-16-1180213 |
| Diameter | 42,4 mm |
| Ydre Ø | 140 mm |
| Vægt | 1.59 kg |
| Højde | 26 mm |
| Tykkelse | 16 mm |
| PCD | 100 mm |
| Bolthul | 18 mm |
| Huller | 4 |

# DIMENSIONER

| | |
|---|---|
| O | 18 mm |
| PCD | 100 mm |
| ØDi-1 | 1 1/4 " |

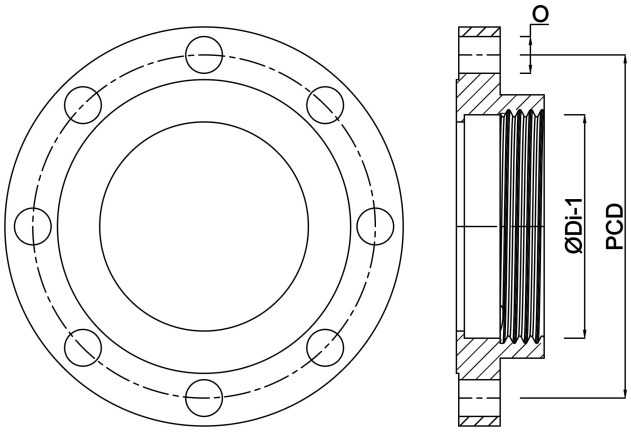


## Genereret den: 01-11-2026

Bevo Nordic A/S
Pakhusgården 54
5000 Odense C
Danmark
+45 66 19 25 45
info@bevo.dk
http://www.bevo.com

bevo
bringing water to life