VDL Muffe PVC-U 32 mm limmuffe 10bar grå (7002441)

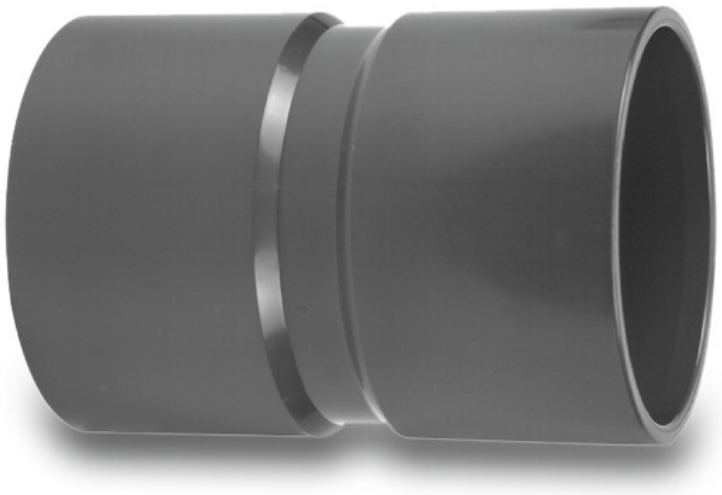

Van de Lande

bevo
bringing water to life

TEKNISKE SPECIFIKATIONER

Farve	grå
Materiale	PVC-U
Tilslutning	limmuffe
Størrelse	32 mm
WebshopURL	https://www.bevo.com/da-dk/vdl-muffe-pvc-u-32-mm-limmuffe-10bar-graa-7002441
Tryk	10 bar

DIMENSIONER

L	58 mm
P-1	23 mm
P-2	23 mm
ØDi-1	32 mm
ØDi-2	32 mm

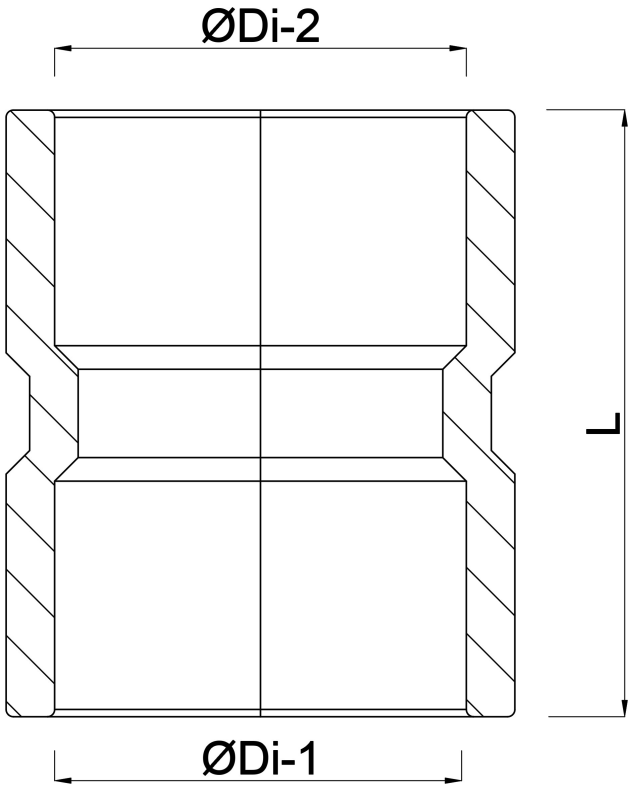

Genereret den: 01-11-2026

Bevo Nordic A/S
Pakhusgården 54
5000 Odense C
Danmark
+45 66 19 25 45
info@bevo.dk
http://www.bevo.com