VDL Reduktionsmuffe PVC-U 140 mm x 125 mm limmuffe 10bar grå type ekstruderet (7002468)

Van de Lande

bevo
bringing water to life

TEKNISKE SPECIFIKATIONER

Farve	grå
Type	ekstruderet
Materiale	PVC-U
Størrelse	140 mm x 125 mm
Tilslutning	limmuffe
Tryk	10 bar

DIMENSIONER

Form	håndformet
L	217 mm
P-1	80 mm
P-2	72 mm
ØDi-1	140 mm
ØDi-2	125 mm

bevo
bringing water to life

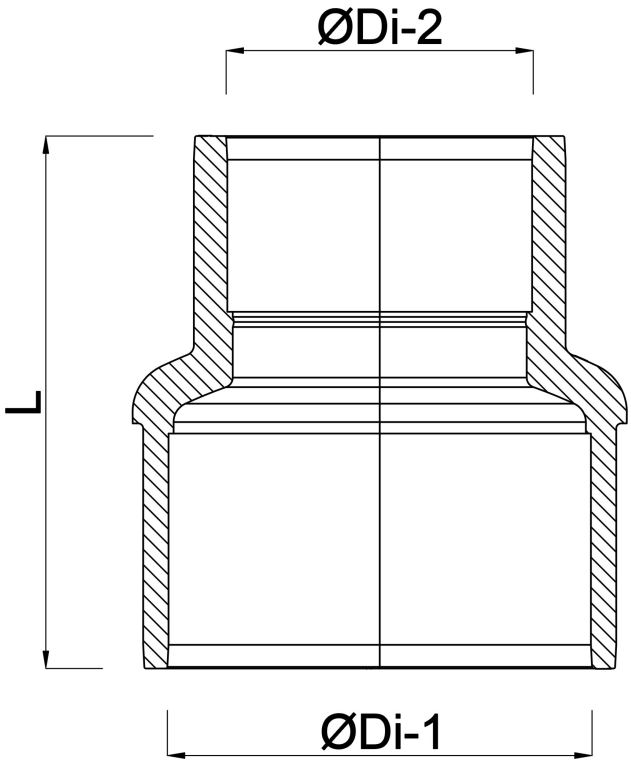

Genereret den: 24-05-2026

Bevo Nordic A/S
Pakhusgården 54
5000 Odense C
Danmark
+45 66 19 25 45
info@bevo.dk
http://www.bevo.com

bevo
bringing water to life