VDL Reduktionsmuffe PVC-U 110 mm x 90 mm limmuffe 12.5bar grå type ekstruderet (7002465)



Van de Lande

bevo
bringing water to life

TEKNISKE SPECIFIKATIONER

Farve	grå
Type	ekstruderet
Materiale	PVC-U
Størrelse	110 mm x 90 mm
Tilslutning	limmuffe
WebshopURL	https://www.bevo.com/da-dk/vdl-reduktionsmuffe-pvc-u-110-mm-x-90-mm-limmuffe-12.5bar-graa-type-ekstruderet-7002465
Tryk	12.5 bar

DIMENSIONER

Form	håndformet
L	177 mm
P-1	64 mm
P-2	53 mm
ØDi-1	110 mm
ØDi-2	90 mm

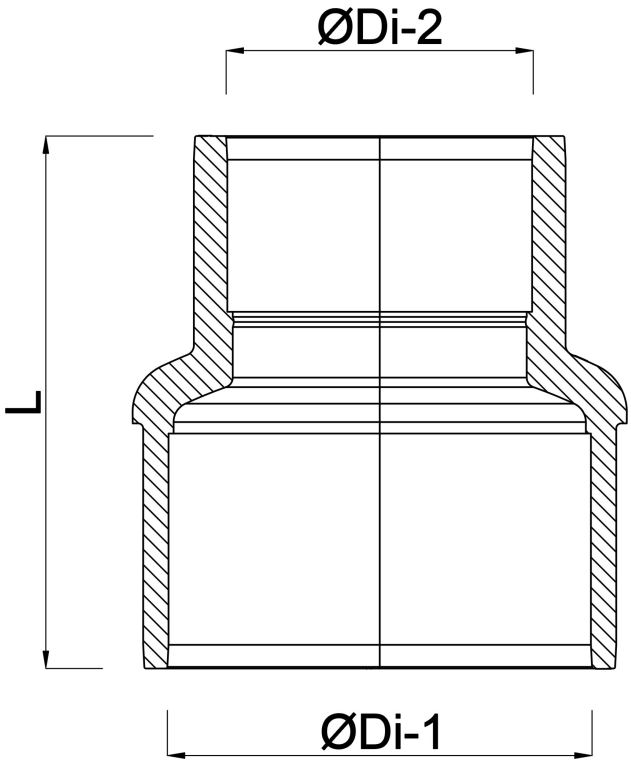

Genereret den: 01-11-2026

Bevo Nordic A/S
Pakhusgården 54
5000 Odense C
Danmark
+45 66 19 25 45
info@bevo.dk
http://www.bevo.com

bevo
bringing water to life