VDL Reduktionsmuffe PVC-U 315 mm x 250 mm limmuffe 6bar grå type ekstruderet (7002478)



Van de Lande

bevo
bringing water to life

TEKNISKE SPECIFIKATIONER

Farve	grå
Type	ekstruderet
Materiale	PVC-U
Størrelse	315 mm x 250 mm
Tilslutning	limmuffe
WebshopURL	https://www.bevo.com/da-dk/vdl-reduktionsmuffe-pvc-u-315-mm-x-250-mm-limmuffe-6bar-graa-type-ekstruderet-7002478
Tryk	6 bar

DIMENSIONER

Form	håndformet
L	509 mm
P-1	172 mm
P-2	137 mm
ØDi-1	315 mm
ØDi-2	250 mm

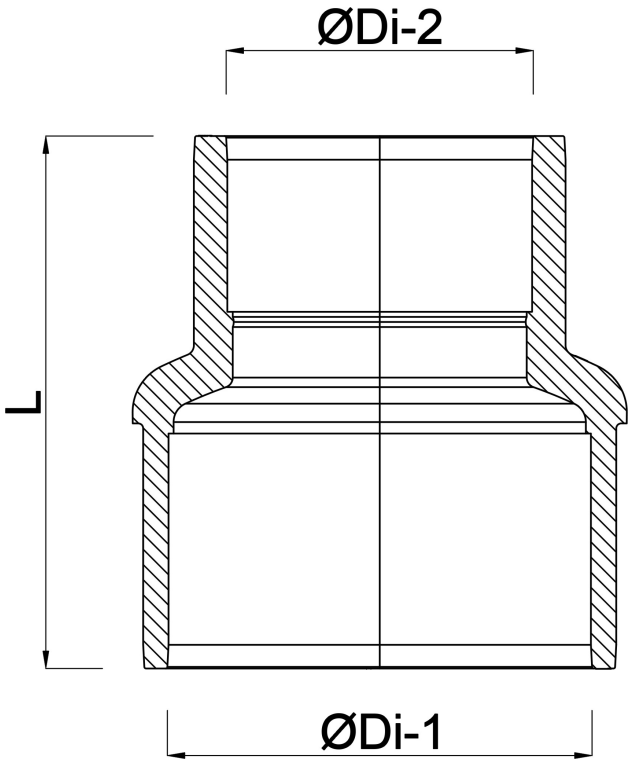

Genereret den: 01-11-2026

Bevo Nordic A/S
Pakhusgården 54
5000 Odense C
Danmark
+45 66 19 25 45
info@bevo.dk
http://www.bevo.com

bevo
bringing water to life