# VDL Reduktionsbøsning PVC-U 280 mm x 140 mm limstuds x limmuffe 10bar grå (7018140)

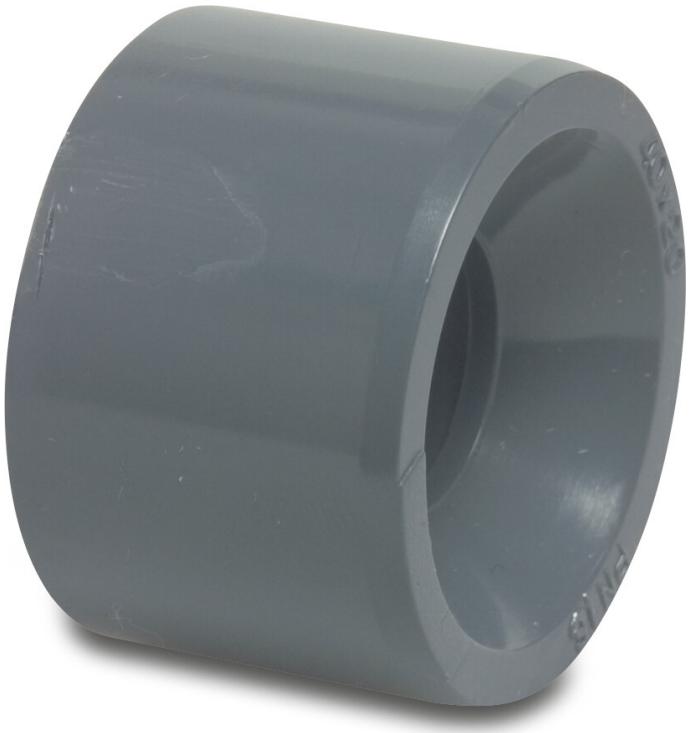

Van de Lande

bevo
bringing water to life

# TEKNISKE SPECIFIKATIONER

| | |
|---|---|
| Farve | grå |
| Materiale | PVC-U |
| Størrelse | 280 mm x 140 mm |
| Tilslutning | limstuds x limmuffe |
| WebshopURL | https://www.bevo.com/da-dk/vdl-reduktionsboesning-pvc-u-280-mm-x-140-mm-limstuds-x-limmuffe-10bar-graa-7018140 |
| Tryk | 10 bar |

# DIMENSIONER

| | |
|---|---|
| L | 146 mm |
| Lb | 146 mm |
| P-1 | 76 mm |
| ØDi-2 | 140 mm |
| ØDo-1 | 280 mm |

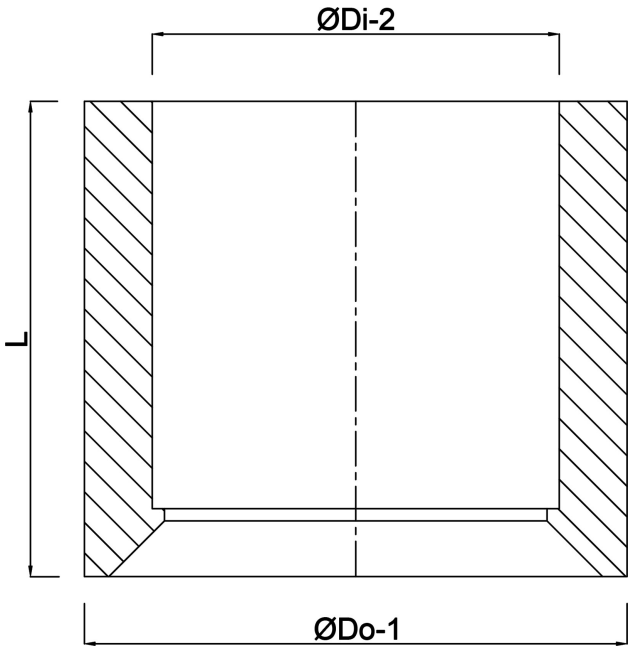


# Genereret den: 01-11-2026

Bevo Nordic A/S
Pakhusgården 54
5000 Odense C
Danmark
+45 66 19 25 45
info@bevo.dk
http://www.bevo.com