Praher Kugleventil PVC-U 50 mm limmuffe 16bar grå type S6 (0111504)



PRAHER GROUP

bevo
bringing water to life

TEKNISKE SPECIFIKATIONER

Farve	grå
Type	S6
Materiale	PVC-U
Funktion	håndtag
Håndtagsfarve	rød
Håndtagsmateriale	PVC-U
Hus konstruktion	3-delt
Materialehus	PVC-U
Pakningsmateriale	PE/EPDM
Tilslutning	limmuffe
Temperatur rækkevidde	0°C - 60°C
Tryk	16 bar
Størrelse	50 mm
WebshopURL	https://www.bevo.com/da-dk/praher-kugleventil-pvc-u-50-mm-limmuffe-16bar-graa-type-s6-0111504

DIMENSIONER

Ct-1	88.5 mm
Lb	176 mm
R	75 mm
ØDf	40 mm
ØDi-1	50 mm
ØDi-2	50 mm

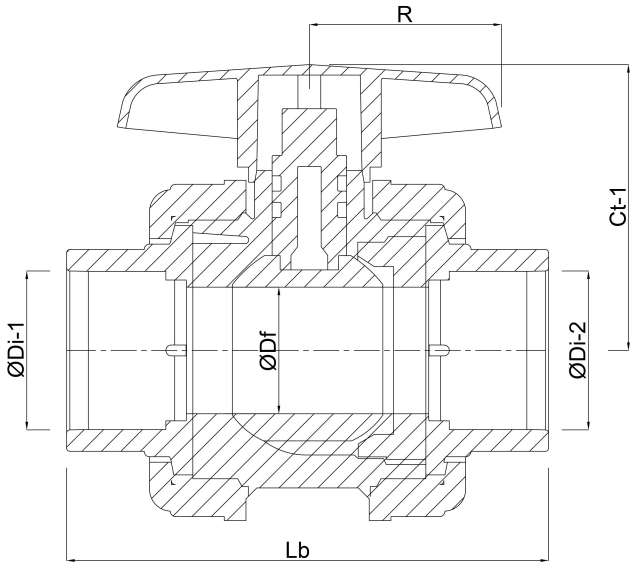

Genereret den: 30-10-2026

Bevo Nordic A/S
Pakhusgården 54
5000 Odense C
Danmark
+45 66 19 25 45
info@bevo.dk
http://www.bevo.com